Serie 8, Horno, 60 x 60 cm, Negro
HBG7764B1







Display TFT touch control, con función Assist para unos resultados de cocción perfectos. Modo de caletamiento Air Fry, para freir en el horno con aire caliente. Sensores PerfectBake Plus y PerfectRoast Plus para una cocion totalmente automática. Home Connect, control a través de dispositivos móviles.

- **Control Ring digital**: la manera más fácil e innovadora de seleccionar los ajustes del horno.
- **Pantalla táctil TFT Plus**: máximo control con la pantalla táctil TFT ampliada
- **Autolimpieza pirolítica**: el horno se limpia automáticamente, solo tienes que retirar la ceniza.
- **PerfectBake Plus**: regula los ajustes y te dice exactamente cuándo sacar la comida del horno.
- **Asistente de limpieza con agua**: limpia tu horno con menor esfuerzo

Accesorios incluidos

1 x Bandeja esmaltada, 1 x Parrilla profesional, 1 x Bandeja universal, 1 x Bandeja de cocción Air Fry

Accesorios opcionales

HEZ327000	Piedra Pizza
HEZ32WA00	Termosonda inalámbrica
HEZ530000	2 Bandejas twin
HEZ532010	Bandeja con antiadherente cerámico
HEZ629070	Bandeja AirFry & grill
HEZ631070	Bandeja plana horno 455 x 375 x 29 mm
HEZ632070	Bandeja universal horno 455 x 375 x 38mm
HEZ633073	Bandeja profesional extra profunda (8cm)
HEZ636000	Bandeja de vidrio
HEZ638070	1rail intercambiable altura, pirolizable

Datos técnicos

Tipo de construcción: ..... Integrable
Sistema de limpieza: .....Pirolítico y Asistente de limpieza con agua
Dimensiones de instalación necesarias (H x W x D): ..... 585-595 x 560-568 x 550 mm
Dimensiones (AltoxAnchoxFondo): .....595x594x548 mm
Medidas del producto embalado: .....670x670x680 mm
Material del panel de mandos: ..... Cristal
Material de la puerta: .....vidrio
Peso neto: ..... 37.7 kg
Volúmen útil (de la cavidad): ..... 71 l
Modos de calentamiento: .....Aire Caliente 4D Professional, Descongelar, Fritura por aire, Grill de amplia superficie, Aire caliente suave, Grill de superficie reducida, Hornear, Hornear suave, Función Pizza, Cocción suave, Calor inferior , Grill con aire caliente, Precalentamiento, Mantener caliente
Longitud del cable de alimentación eléctrica: ..... 120 cm
Código EAN: 4242005326679
Número de cavidades - (2010/30/CE): 1
Clase de eficiencia energética[1]: .....A+
Consumo de energía por ciclo convencional (2010/30/EC): ..... 0.87 kWh/cycle
Energy consumption per cycle forced air convection (2010/30/EC): 0.69 kWh/cycle
Índice de eficiencia energética (2010/30/CE): ..... 81.2 %
Potencia: .....3600 W
Intensidad corriente eléctrica: ..... 16 A
Tensión: ..... 220-240 V
Frecuencia: ..... 50; 60 Hz
Tipo de enchufe: ..... Schuko a tierra
Accesorios incluidos: 1 x Bandeja esmaltada, 1 x Parrilla profesional, 1 x Bandeja universal, 1 x Bandeja de cocción Air Fry

4 242005 326679

[1] Dentro del rango de clases de eficiencia energética de A+++ a D.

Serie 8, Horno, 60 x 60 cm, Negro
HBG7764B1

Display TFT touch control, con función Assist para unos resultados de cocción perfectos. Modo de caletamiento Air Fry, para freir en el horno con aire caliente. Sensores PerfectBake Plus y PerfectRoast Plus para una cocion totalmente automática. Home Connect, control a través de dispositivos móviles.

Prestaciones destacadas
- Home Connect: conectividad vía app
- TFT TouchControl Plus
- Panel de mandos TouchControl totalmente integrado en el cristal: fácil uso y fácil limpieza.
- Limpieza pirolítica
- Asistente de limpieza con agua
- PerfectRoast Plus: termosonda con 3 puntos de medición y con inteligencia artificial.
- PerfectBake Plus: sensor para conseguir un horneado perfecto combinado con inteligencia artificial.
- Horno pirolítico multifunción 60 cm con 14 métodos de cocción: Sistema de calentamiento 4D Profesional, Calor superior e inferior, Grill con aire caliente, Grill de amplia superficie, Grill, Función pizza, Calor inferior, cocción suave a baja temperatura, Descongelar, Precalentar vajilla, mantener caliente, Aire caliente suave, hornear suave, AirFry
- Precalentamiento rápido
- Rango de temperatura 30 °C a 300 °C

Equipamiento
- 5 alturas de colocación de bandejas.
- Pared lisa con gradas cromadas. Raíles telescópicos como accesorio., Railes pirolizables
- Accesorios: Bandeja profunda, Bandeja AirFry, Bandeja plana, Parrilla profesional
- Iluminación LED en el interior del horno
- Capacidad: 71 litros

Seguridad
- Autodesconexión de seguridad
- Bloqueo de seguridad para niños
- Bloqueo de la puerta durante la pirólisis
- Indicación de calor residual en el interior
- Botón de encendido/apagado
- Interruptor contacto puerta

Información técnica
- Clase de eficiencia energética (acc. EU Nr. 65/2014): A+(en un rango de eficiencia energética de A+++ a D)
- Consumo de energía por ciclo en modo tradicional: 0,87 kWh
- Consumo de energía por ciclo con ventilación forzada: 0,69 kWh
- Volumen de la cavidad: 71 litros
- Longitud del cable de conexión: 120 cm
- Tensión nominal: 220 - 240 V
- Potencia total a red eléctrica: 3.6 kw

Medidas
- Dimensiones del aparato (alto x ancho x fondo): 595 mm x 594 mm x 548 mm
- Dimensiones de encastre (alto x ancho x fondo): 585 mm-595 mm x 560 mm-568 mm x 550 mm
- Consultar y respetar las dimensiones de encastre facilitadas en el manual de instalación.
- Puerta interior FullGlass

Gradas / raíles

Diseño
- Digital Control Ring
- Interior Black Diamond

Limpieza

Prestaciones
- Asistente de control de voz
- Reloj electrónico programable de inicio y paro de cocción
- Apertura abatible de la puerta
- Función Assist: recetas y recomendaciones de cocción
- Motor SilentPowerDrive: ventilador sin escobillas, súper silencioso y muy eficiente.
- Baja temperatura de la puerta durante la pirólisis
- Propuesta de temperatura para cada función
- Indicación de temperatura interior del horno en cada momento
- Control precalentamiento
- Baja temperatura en la puerta
- 4 cristales de puerta fría

Serie 8, Horno, 60 x 60 cm, Negro
HBG7764B1

Instalar dos aparatos uno encima de otro

Circulación de aire

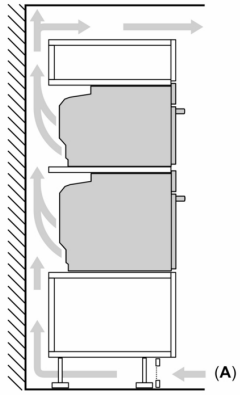

A: Entrada de aire ≥200 cm²

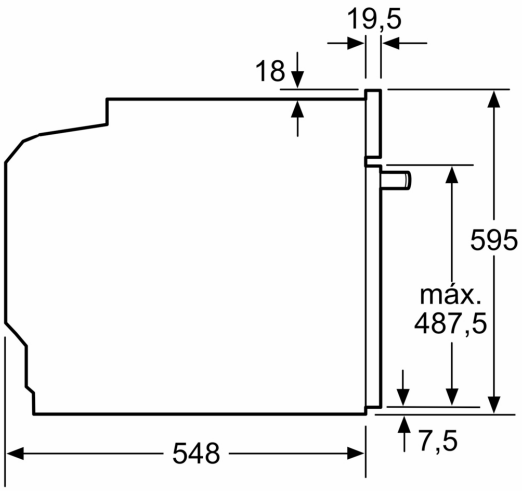

Dimensiones en mm

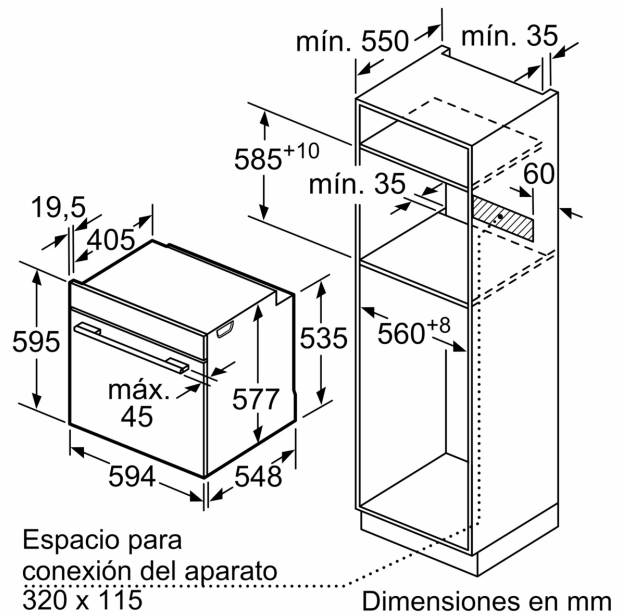

Dimensiones en mm

Dimensiones en mm
Grosor de la encimera en caso de instalación debajo de una placa de cocción
(incluida la subestructura, si procede)

Modelo de placa de cocción	sobre encimera	enrasada
Placa de inducción	≥ 37	≥ 38
Inducción total	≥ 47	≥ 48
Placa de gas	≥ 30	≥ 38
Placa eléctrica (por ejemplo vitrocerámica)	≥ 27	≥ 30

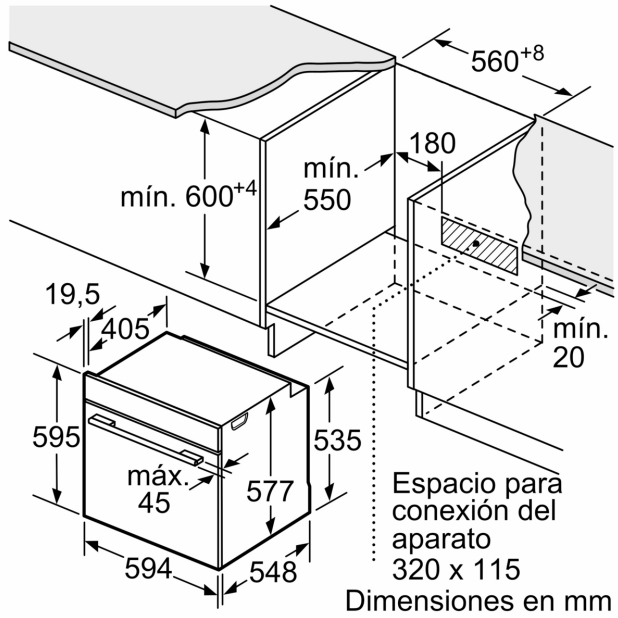
560+8
180
mín.
550
mín. 600+4
19,5
405
mín.
20
595
535
máx.
45
577
Espacio para
conexión del
aparato
320 x 115
594
548
Dimensiones en mm