Serie 8, Horno, 60 x 60 cm, Negro
HBG724AB1







Horno con display TFT touch control. Función Assist para unos resultados perfectos. Modo de caletamiento Air Fry, para freir en el horno con aire caliente. Home Connect control a través del dispositivo móvil.

- **Control Ring digital**: la manera más fácil e innovadora de seleccionar los ajustes del horno.
- **Pantalla táctil TFT**: fácil control gracias al display TFT touch y las funciones táctiles.
- **Desconexión automática**: Detiene automáticamente la cocción cuando el plato está listo.
- **Asistente del horno con control por voz**: selecciona fácilmente el programa adecuado.
- **Un mundo de recetas**: inspiración culinaria para todos los gustos.

Accesorios incluidos

1 x Bandeja esmaltada, 1 x Parrilla profesional, 1 x Bandeja universal, 1 x Bandeja de cocción Air Fry

Accesorios opcionales

HEZ530000	2 Bandejas twin
HEZ532010	Bandeja con antiadherente cerámico
HEZ538000	rail telescópico intercambiable en altur
HEZ327000	Piedra Pizza
HEZ32WA00	Termosonda inalámbrica
HEZ629070	Bandeja AirFry & grill
HEZ631070	Bandeja plana horno 455 x 375 x 29 mm
HEZ632070	Bandeja universal horno 455 x 375 x 38mm
HEZ633073	Bandeja profesional extra profunda (8cm)
HEZ636000	Bandeja de vidrio
HEZ638000	1rail intercambiable altura, no pyro

Datos técnicos

Tipo de construcción: ..... Integrable
Sistema de limpieza: ..... Asistente de limpieza con agua
Dimensiones de instalación necesarias (H x W x D): ..... 585-595 x 560-568 x 550 mm
Dimensiones (AltoxAnchoxFondo): .....595x594x548 mm
Medidas del producto embalado: .....670x670x680 mm
Material del panel de mandos: ..... Cristal
Material de la puerta: .....vidrio
Peso neto: ..... 36.0 kg
Volúmen útil (de la cavidad): ..... 71 l
Modos de calentamiento: .....Descongelar, Fritura por aire, Grill de amplia superficie, Aire caliente suave, Aire caliente 3D, Grill de superficie reducida, Hornear, Hornear suave, Función Pizza, Cocción suave, Calor inferior , Grill con aire caliente, Precalentamiento, Mantener caliente
Longitud del cable de alimentación eléctrica: .....120 cm
Código EAN: 4242005561995
Número de cavidades - (2010/30/CE): 1
Clase de eficiencia energética[1]: .....A+
Consumo de energía por ciclo convencional (2010/30/EC): ..... 0.87 kWh/cycle
Energy consumption per cycle forced air convection (2010/30/EC): 0.69 kWh/cycle
Índice de eficiencia energética (2010/30/CE): ..... 81.2 %
Potencia: .....3600 W
Intensidad corriente eléctrica: ..... 16 A
Tensión: ..... 220-240 V
Frecuencia: ..... 50; 60 Hz
Tipo de enchufe: ..... Schuko a tierra
Accesorios incluidos: 1 x Bandeja esmaltada, 1 x Parrilla profesional, 1 x Bandeja universal, 1 x Bandeja de cocción Air Fry

4 242005 561995

[1] Dentro del rango de clases de eficiencia energética de A+++ a D.

Serie 8, Horno, 60 x 60 cm, Negro
HBG724AB1

Horno con display TFT touch control. Función Assist para unos resultados perfectos. Modo de caletamiento Air Fry, para freir en el horno con aire caliente. Home Connect control a través del dispositivo móvil.

Prestaciones destacadas

- Horno con 14 métodos de cocción: Sistema de calentamiento 3D Profesional, Calor superior e inferior, Grill con aire caliente, Grill de amplia superficie, Grill, Función pizza, Calor inferior, cocción suave a baja temperatura, Descongelar, Precalentar vajilla, mantener caliente, Aire caliente suave, hornear suave, AirFry
- Modos de calentamiento exclusivos a través de la app Home Connect: mantener caliente, precalentar
- Rango de temperatura 30 °C a 300 °C
- Capacidad: 71 litros
- Cavidad Lisa

Gradas / raíles

- 5 alturas de colocación de bandejas.
- telescópicos extracción total, con función Stop, ClipRails: raíles intercambiables en altura

Diseño

- Panel de mandos TouchControl totalmente integrado en el cristal: fácil uso y fácil limpieza.
- Digital Control Ring
- Interior Black Diamond
- Horno de capacidad

Limpieza

- Asistente de limpieza con agua
- Puerta de cristal fácilmente desmontable para su limpieza

Prestaciones

- Asistente de control de voz
- TFT TouchControl
- Reloj electrónico programable de inicio y paro de cocción
- Propuesta de temperatura para cada función
- Indicación de temperatura interior del horno en cada momento
- Control precalentamiento
- Apertura abatible de la puerta
- Apertura abatible con SoftMove: apertura y cierre amortiguado de puerta
- Función Assist: recetas y recomendaciones de cocción
- Air Fry Function
- Precalentamiento rápido
- Iluminación halógena en el interior del horno
- Motor SilentPowerDrive: ventilador sin escobillas, súper silencioso y muy eficiente.
- Home Connect: conectividad vía app

Equipamiento

- Accesorios: Bandeja AirFry, Bandeja plana, Parrilla profesional, Bandeja profunda

Seguridad

- Baja temperatura en la puerta.
- 3 cristales de puerta fría
- Autodesconexión de seguridad
- Bloqueo de seguridad para niños
- Indicación de calor residual en el interior
- Botón de encendido/apagado
- Interruptor contacto puerta

Información técnica

- Longitud del cable de conexión: 120 cm
- Tensión nominal: 220 - 240 V
- Potencia total a red eléctrica: 3.6 kw
- Clase de eficiencia energética (acc. EU Nr. 65/2014): A+(en un rango de eficiencia energética de A+++ a D)
- Consumo de energía por ciclo en modo tradicional: 0,87 kWh
- Consumo de energía por ciclo con ventilación forzada: 0,69 kWh
- Volumen de la cavidad: 71 litros

Medidas

- Dimensiones del aparato (alto x ancho x fondo): 595 mm x 594 mm x 548 mm
- Dimensiones de encastre (alto x ancho x fondo): 585 mm-595 mm x 560 mm-568 mm x 550 mm
- Consultar y respetar las dimensiones de encastre facilitadas en el manual de instalación.

Serie 8, Horno, 60 x 60 cm, Negro
HBG724AB1

Instalar dos aparatos uno encima de otro

Circulación de aire

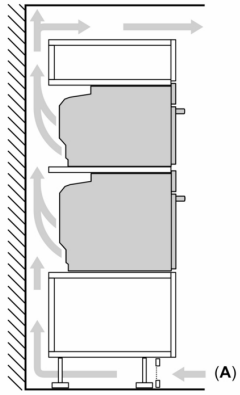

A: Entrada de aire ≥200 cm²

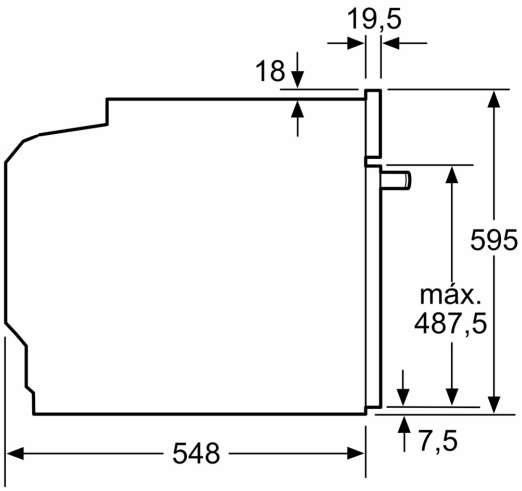

Dimensiones en mm

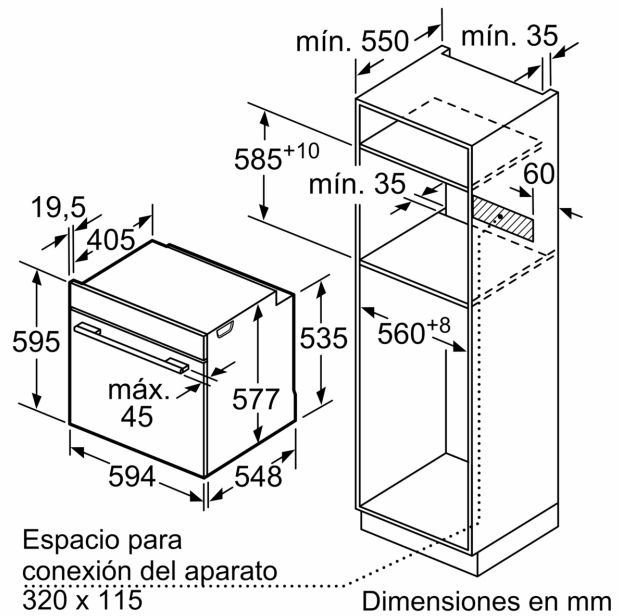

Dimensiones en mm

Dimensiones en mm
Grosor de la encimera en caso de instalación debajo de una placa de cocción
(incluida la subestructura, si procede)

Modelo de placa de cocción	sobre encimera	enrasada
Placa de inducción	≥ 37	≥ 38
Inducción total	≥ 47	≥ 48
Placa de gas	≥ 30	≥ 38
Placa eléctrica (por ejemplo vitrocerámica)	≥ 27	≥ 30

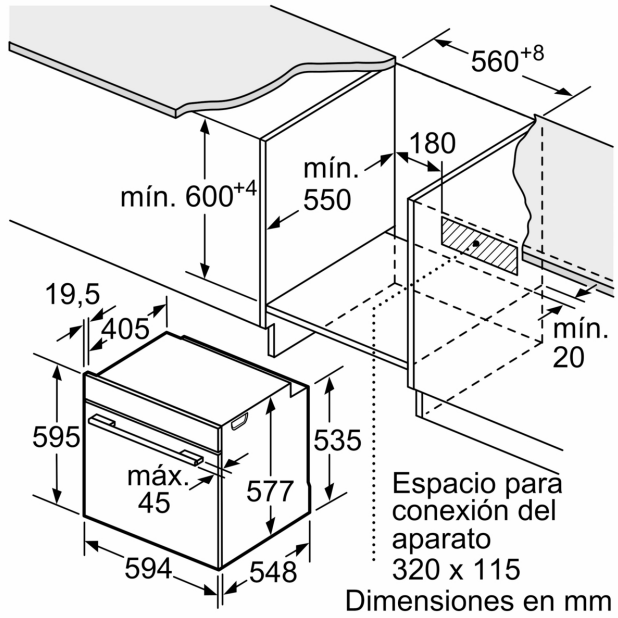
560+8
180
mín.
550
mín. 600+4
19,5
405
mín.
20
595
535
máx.
45
577
Espacio para
conexión del
aparato
320 x 115
594
548
Dimensiones en mm