SIEMENS

iQ500, Horno, 60 x 60 cm, Acero inoxidable
HB578G0S00

A

Ahorra tiempo gracias al precalentamiento rápido, la función coolStart y a la pirólisis.

- ✓ Gracias al precalentamiento rápido, alcanza rápidamente la temperatura deseada para cocinar y con la función coolStart cocina alimentos congelados sin necesidad de precalentamiento.
- ✓ Autolimpieza pirolítica: sistema de limpieza del horno totalmente automático y sin esfuerzo
- ✓ cookControl: 30 programas automáticos para asegurar los mejores resultados.
- ✓ lightControl: controla fácilmente el horno gracias a sus mandos iluminados.
- ✓ Sistema de calentamiento perfectCooking 3D: resultados perfectos cocinando hasta en 3 niveles a la vez, gracias a su perfecta distribución del calor.

Accesorios incluidos

1 x Bandeja esmaltada, 1 x Parrilla profesional, 1 x Bandeja universal

Accesorios opcionales

HZ327000 Piedra Pizza, HZ32WA00 Termosonda inalámbrica, HZ531010 :, HZ532010 Bandeja antiadherente, HZ538000 Raíl varioClip, HZ617000 Bandeja horno pizza 35 cm, HZ629070 Bandeja airFry & grill, HZ631070 Bandeja esmaltada 45,5 x 37,5 x 2,9 cm, HZ632070 Bandeja universal 45,5 x 37,5 x 4,1 cm, HZ634000 Parrilla cromada 455 x 375 x 30 mm, HZ638000 Raíl telescópico intercambiable en altur, HZ664000 :, HZ66X650 :, HZ915003 Fuente asados de cristal con tapa 5,4 l., HZG0AS00 Cable de conexión 3m

Equipamiento

Datos técnicos

Diseño: ..... Integrable
Sistema de limpieza: ..... Pirolítico+Hidrolítico
Dimensiones de instalación necesarias (H x W x D): .....585-595 x 560-568 x 550 mm
Dimensiones de instalación necesarias (H x W x D): 595 x 594 x 548 mm
Medidas del producto embalado: ..... 675 x 660 x 690 mm
Material del panel de mandos: .....Cristal
Material de la puerta: ..... vidrio
Peso neto: .....38.2 kg
Volúmen útil (de la cavidad): .....71 l
Método de cocción: .....Grill de amplia superficie, aire caliente suave, Aire caliente, Hornear, Función Pizza, Cocción suave, Deep-frozen food special, Solera, Grill con aire caliente
Regulacion de temperatura: ..... Electrónica
Número de luces interiores: 1
Longitud del cable de alimentación eléctrica: .....120.0 cm
Código EAN: 4242003815403
Número de cavidades - (2010/30/CE): 1
Clase de eficiencia energética: ..... A
Consumo de energía por ciclo convencional (2010/30/EC): .....0.99 kWh/cycle
Energy consumption per cycle forced air convection (2010/30/EC): 0.81 kWh/cycle
Índice de eficiencia energética (2010/30/CE): .....95.3 %
Potencia: ..... 3600 W
Intensidad corriente eléctrica: ..... 16 A
Tensión: ..... 220-240 V
Frecuencia: ..... 60; 50 Hz
Tipo de enchufe: .....Schuko con conexión a tierra
Accesorios incluidos: ..... 1 x Bandeja esmaltada, 1 x Parrilla profesional, 1 x Bandeja universal

4 242003 815403

SIEMENS

iQ500, Horno, 60 x 60 cm, Acero inoxidable
HB578G0S00

Equipamiento

Prestaciones

- Autolimpieza pirolítica con 3 niveles de intensidad
- lightControl: mandos retroiluminados
- Multifunción (9 funciones de cocción): perfectCooking 3D, calor superior/inferior, grill con aire caliente, grill variable amplio, función pizza, coolStart, calor inferior, cocción suave a baja temperatura, aire caliente suave
- Función coolStart: cocina los alimentos congelados sin necesidad de precalentar el horno.
- Precalentamiento rápido automático
- Display LCD en color blanco
- 30 UN
- Reloj electrónico programable de inicio y paro de cocción
- softMove: apertura y cierre amortiguado de puerta

Equipamiento

- Rail varioClip
- Accesorios: 1 x Bandeja esmaltada, 1 x Parrilla profesional, 1 x Bandeja universal

Medidas

- Dimensiones del aparato (alto x ancho x fondo): 595 mm x 594 mm x 548 mm
- Dimensiones de encastre (alto x ancho x fondo): 585 mm-595 mm x 560 mm-568 mm x 550 mm

SIEMENS

iQ500, Horno, 60 x 60 cm, Acero inoxidable
HB578G0S00
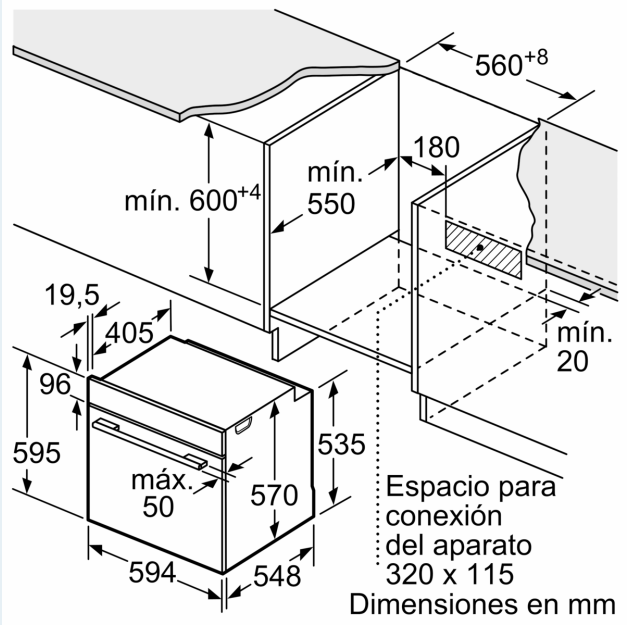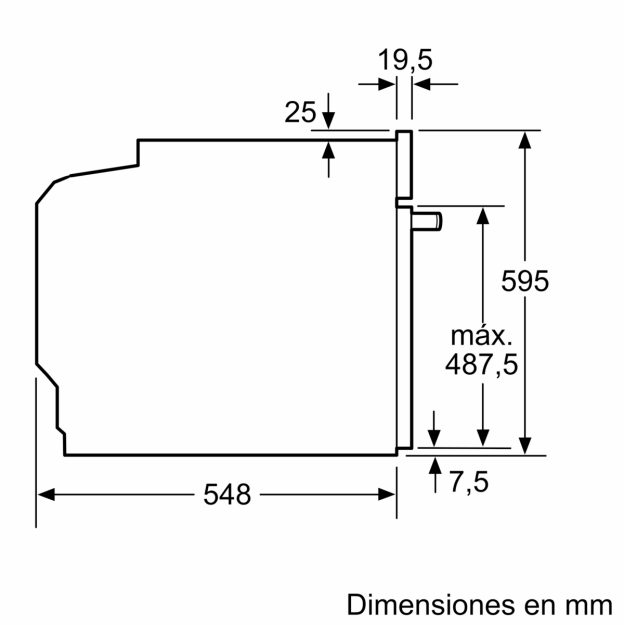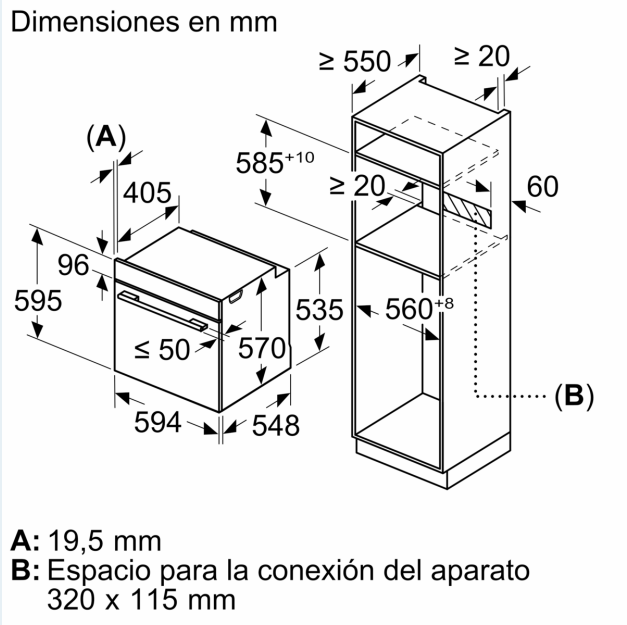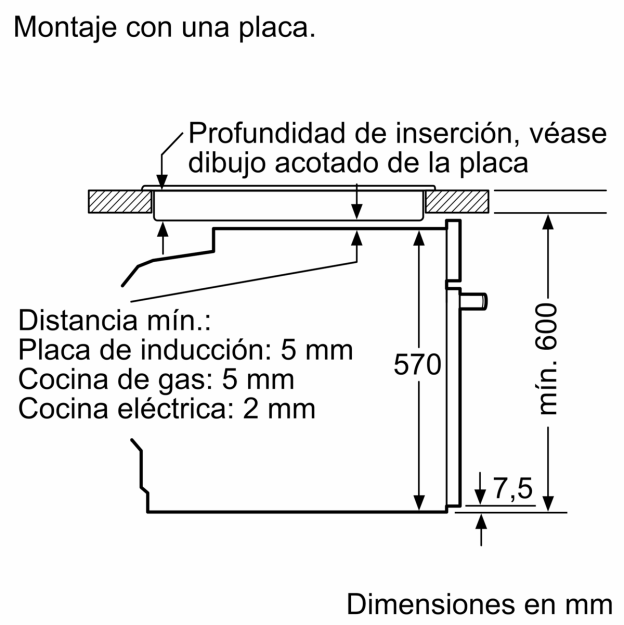
Dibujos acotados