SIEMENS

iQ700, Flex induction hob, 70 cm, Black, surface mount with frame EX775LYE4E

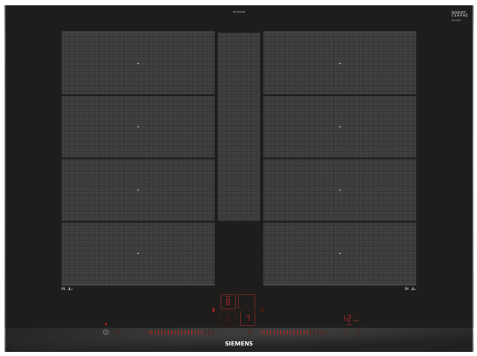

Accesorios opcionales

HZ32WA00 Termosonda inalámbrica, HZ390011 Fuente de asados, HZ390012 Accesorio rejilla vapor fuente de asados, HZ390210 Sartén antiadherente con base de 15 cm., HZ390220 Sartén antiadherente con base de 19 cm., HZ9FF040 Set de sartenes Flex, 4 piezas, HZ9SE030 Set de 2 ollas y 1 sartén, HZ9SE040 set de 4 piezas, HZ9TY010 Teppan Yaki, HZ390230 Sartén antiadherente con base de 21 cm., HZ390250 Sartén antiadherente con base de 28 cm., HZ39050 cookingSensor: sensor de cocción, HZ390512 Teppan Yaki grande, HZ390522 Parrilla grill de aluminio fundido., HZ394301 Accesorio de unión, HZ9ES100 Cafetera 4 tasas, HZ9FE280 Sartén de hierro Ø 18 / 28 cm, HZ9FF010 Sartén zona Flexible, grande, HZ9FF030 Set de sartenes Flex, 3 piezas

Placa de inducción con innovadoras funciones que permiten una gran flexibilidad en la cocina

- ✓ La función powerMove ofrece una cocción más cómoda gracias a las tres zonas con diferentes potencias preseleccionadas.
- ✓ La función boost acorta el tiempo de calentamiento inicial al aumentar la potencia en un 50%.

Equipamiento

Datos técnicos

Familia de Producto: .....Placa independie.vitrocerámica
Diseño: ..... Integrable
Energy input: ..... Eléctrica
Número de posiciones que se pueden usar al mismo tiempo: 4
Dimensiones de instalación necesarias (H x W x D): . 51 x 560-560 x 490-500 mm
Altura: ..... 710 mm
Dimensiones de instalación necesarias (H x W x D): . 51 x 710 x 520 mm
Medidas del producto embalado: ..... 126 x 953 x 608 mm
Peso neto: .....13.2 kg
Peso bruto: .....16.9 kg
Indicador de calor residual: ..... Separado
Ubicación del panel de mandos: ..... Hob front
Material de la superficie básica: ..... Cristal negro
Color superficie superior: .....Negro, Aluminio gratado
Longitud del cable de alimentación eléctrica: .....110.0 cm
Código EAN: 4242003757826
Tensión: ..... 220-240 V
Frecuencia: ..... 50; 60 Hz

4 242003 757826

SIEMENS

iQ700, Flex induction hob, 70 cm, Black, surface mount with frame EX775LYE4E

Equipamiento

Prestaciones
- Control lightSlider con 17 niveles de potencia.
- 2 zonas de inducción con función boost y shortBoost:
- 2 zonas flexInducción Plus de 23 x 38 cm. con 1 inductor adicional.
- Función flexMotion
- Función powerMove: 3 pasos
- Función quickStart: detección automática de zona
- Función memoria de ajustes seleccionados
- Función limpieza: bloqueo temporal del control
- Función mantener caliente en todas las zonas
- Preparado para cookingSensor.
- Indicador consumo de energía
- Programación de tiempo y avisador acústico para cada zona
- Cronómetro.
- Función silencio: 3 modos de indicadores acústicos
- Seguridad para niños
- Autodesconexión de seguridad de la placa
- Potencia total de la placa limitable
- Indicador de calor residual en 2 niveles
- Combinación perfecta con placas de diseño topClass

Accesorios
- Incluye recetario bajo pedido y guía rápida para el control de temperatura: fryingSensor

Medidas
- Medidas del aparato (ancho x fondo): 710 x 520 mm
- Medidas de encastre (ancho x fondo): 560 x 490 mm

SIEMENS

iQ700, Flex induction hob, 70 cm, Black, surface mount with frame
EX775LYE4E

Dibujos acotados

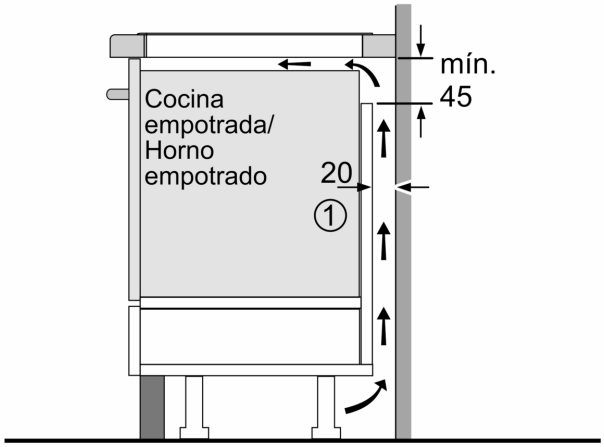

1
Rendija de
ventilación necesaria

Dimensiones en mm

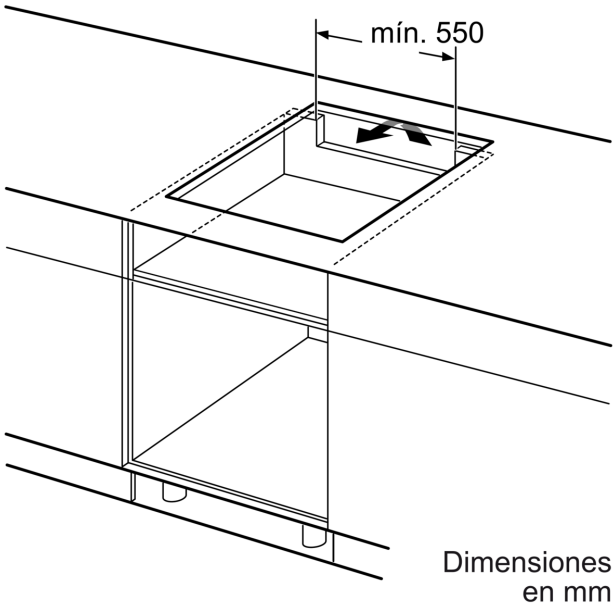

Dimensiones
en mm

Dimensiones en mm

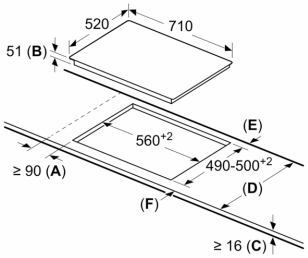

A: Distancia mínima desde el corte de la placa hasta la pared.
B: Profundidad de inserción
C: Debe haber un espacio libre de 30 mm entre la superficie de la encimera y la parte superior delantera del horno. Consultar el espacio necesario para el horno.

La encimera en la que se instale la placa debe resistir cargas de aprox. 60 kg; se pueden usar subestructuras adecuadas en caso necesario.

D	E	F
585-600	50	≥ 35
> 600	≥ 50	≥ 50

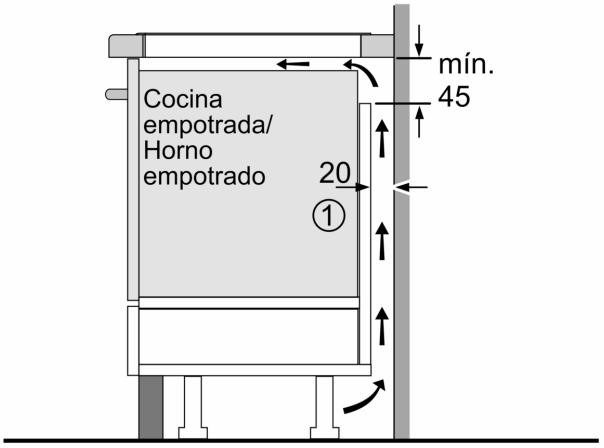

1
Rendija de
ventilación necesaria

Dimensiones en mm

SIEMENS

Dibujos acotados

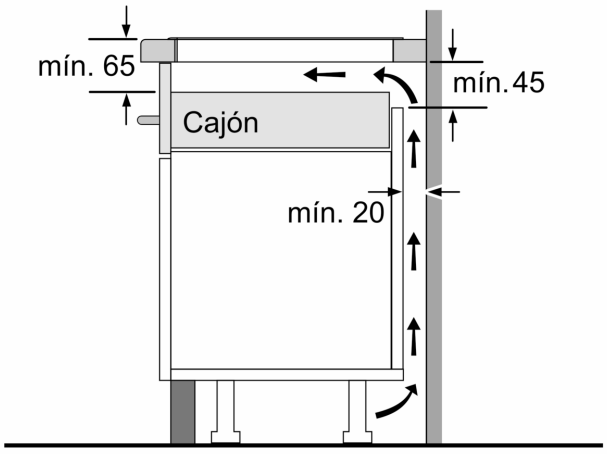

Dimensiones en mm