SIEMENS

iQ700, Placa inducción, 60 cm, con perfiles EX675LYC1E

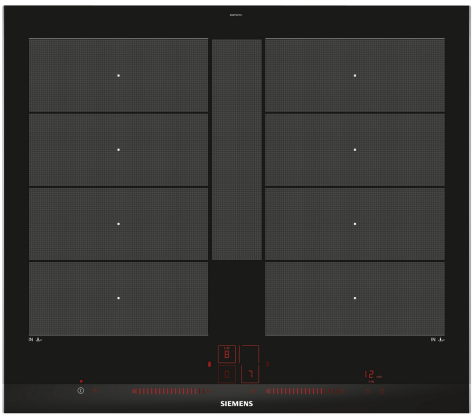

- ✓ flexInducción Plus: una zona de cocción inteligente y ampliable que se adapta a tus recipientes.
- ✓ Dual lightSlider: controla tu placa con solo deslizar el dedo.
- ✓ fryingSensor Plus: control de la temperatura del aceite.
- ✓ powerMove Plus: cocina con más comodidad gracias a los tres niveles de potencia predeterminados.
- ✓ flexMotion: recuerda los ajustes de cada recipiente cuando lo mueves en la placa de cocción.

Accesorios opcionales

HZ32WA00 Termosonda inalámbrica, HZ390011 Fuente de asados, HZ390012 Accesorio rejilla vapor fuente de asados, HZ390210 Sartén antiadherente con base de 15 cm., HZ390220 Sartén antiadherente con base de 19 cm., HZ390230 Sartén antiadherente con base de 21 cm., HZ390250 Sartén antiadherente con base de 28 cm., HZ390512 Teppan Yaki grande, HZ390522 Parrilla grill de aluminio fundido., HZ394301 Accesorio de unión, HZ9CF240 Sartén antiadherante, Ø 24 cm, HZ9CF280 Sartén antiadherante, Ø 28 cm, HZ9ES100 Cafetera 4 tasas, HZ9FE280 Sartén de hierro Ø 18 / 28 cm, HZ9FF010 Sartén zona Flexible, grande, HZ9FF030 Set de sartenes Flex, 3 piezas, HZ9FF040 Set de sartenes Flex, 4 piezas, HZ9SE030 Set de 2 ollas y 1 sartén, HZ9SE040 set de 4 piezas, HZ9SE060 set de 6 piezas, HZ9TY010 Teppan Yaki

Equipamiento

Datos técnicos

Familia de Producto: .....Placa independie.vitrocerámica
Diseño: ..... Integrable
Energy input: ..... Eléctrica
Número de posiciones que se pueden usar al mismo tiempo: 4
Dimensiones de instalación necesarias (H x W x D): . 51 x 560-560 x 490-500 mm
Altura: ..... 602 mm
Dimensiones de instalación necesarias (H x W x D): ..... 51x602x520 mm
Medidas del producto embalado: ..... 126 x 753 x 603 mm
Peso neto: .....14.5 kg
Peso bruto: .....16.2 kg
Indicador de calor residual: ..... Separado
Ubicación del panel de mandos: ..... Hob front
Material de la superficie básica: ..... Cristal negro
Color superficie superior: .....Negro, Aluminio gratado
Longitud del cable de alimentación eléctrica: .....110.0 cm
Código EAN: 4242003715291
Tensión: ..... 220-240 V
Frecuencia: ..... 50; 60 Hz

4 242003 715291

SIEMENS

iQ700, Placa inducción, 60 cm, con perfiles
EX675LYC1E

Dibujos acotados

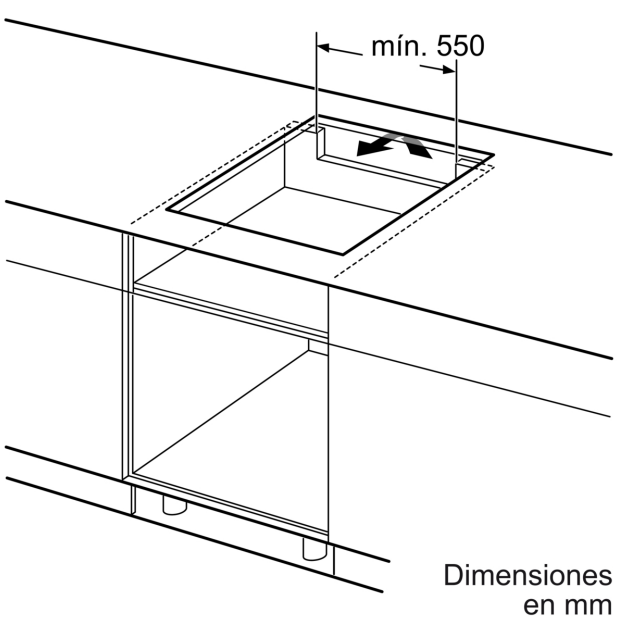

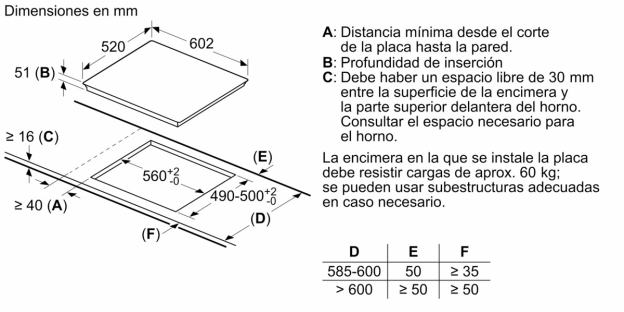

D	E	F
585-600	50	≥ 35
> 600	≥ 50	≥ 50

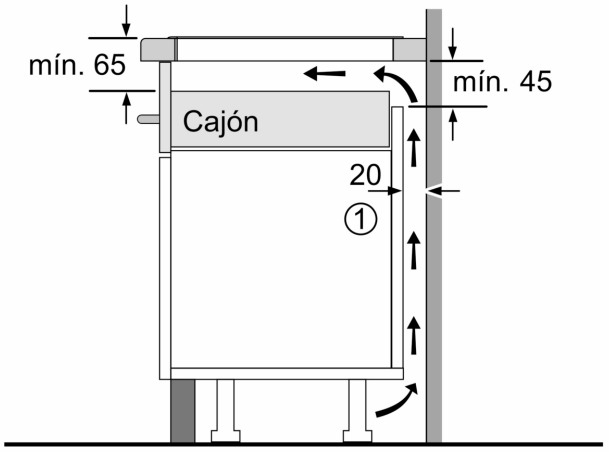

① Espacio de ventilación necesario.

Dimensiones en mm

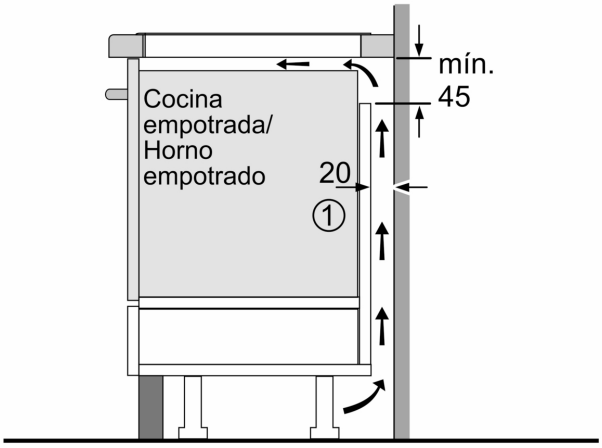

① Rendija de ventilación necesaria

Dimensiones en mm