SIEMENS

# iQ500, Placa de gas, 75 cm, Vidrio templado, Negro
# EP7A6QB90

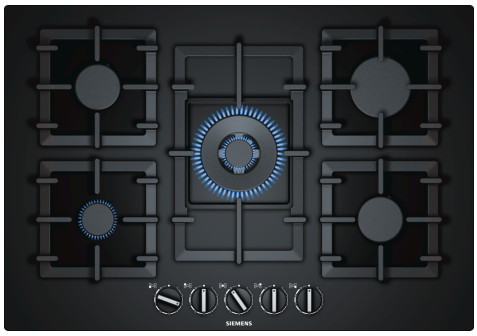

## Accesorios opcionales

| | |
|---|---|
| HZ211310 | Simmer cap |
| HZ298105 | Simmer plate |
| HZ298107 | Anillo WOK |
| HZ298114 | Soporte de recipiente pequeño |

- ✓ Tecnología stepFlame: control preciso de la llama con nueve ajustes diferentes.
- ✓ El potente Wok de 4 kW es ideal para una gran variedad de alimentos, incluso en grandes cantidades
- ✓ Compatible con biometano: cocina en tu placa de gas con biometano renovable.

## Equipamiento

**Datos técnicos**

Familia de Producto: ..... Placa de gas con mandos
Diseño: ..... Integrable
Energy input: ..... Gas
Número de posiciones que se pueden usar al mismo tiempo: 5
Tipo de dispositivos de regulacion: ..... Mandos en forma de espada
Dimensiones de instalación necesarias (H x W x D): . 45 x 560-562 x 480-492 mm
Altura: ..... 752 mm
Dimensiones de instalación necesarias (H x W x D): . 58 x 752 x 520 mm
Medidas del producto embalado: ..... 145 x 793 x 597 mm
Peso neto: ..... 19.0 kg
Peso bruto: ..... 20.5 kg
Indicador de calor residual: ..... No tiene
Ubicación del panel de mandos: ..... Hob front
Material de la superficie básica: ..... Vidrio templado
Color superficie superior: ..... Negro
Color del marco: ..... Negro
Longitud del cable de alimentación eléctrica: ..... 100.0 cm
Código EAN: ..... 4242003742549
Potencia de conexión de gas: ..... 11500 W
Intensidad corriente eléctrica: ..... 3 A
Tensión: ..... 220-240 V
Frecuencia: ..... 60; 50 Hz

4 242003 742549

SIEMENS

# iQ500, Placa de gas, 75 cm, Vidrio templado, Negro
# EP7A6QB90
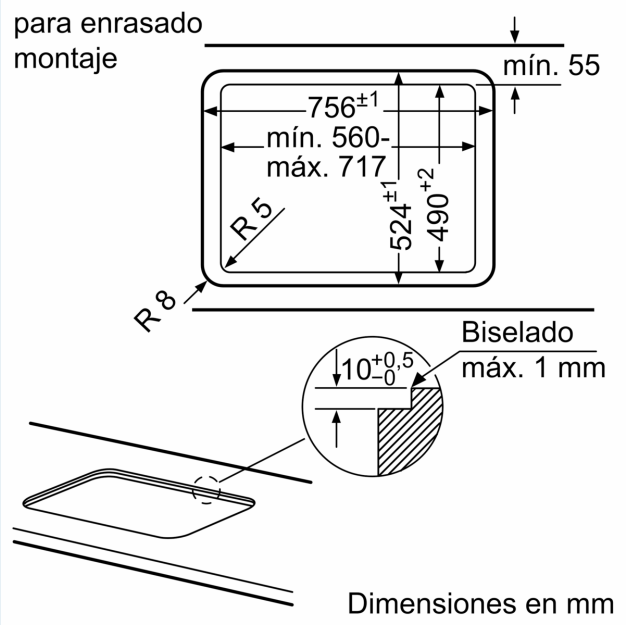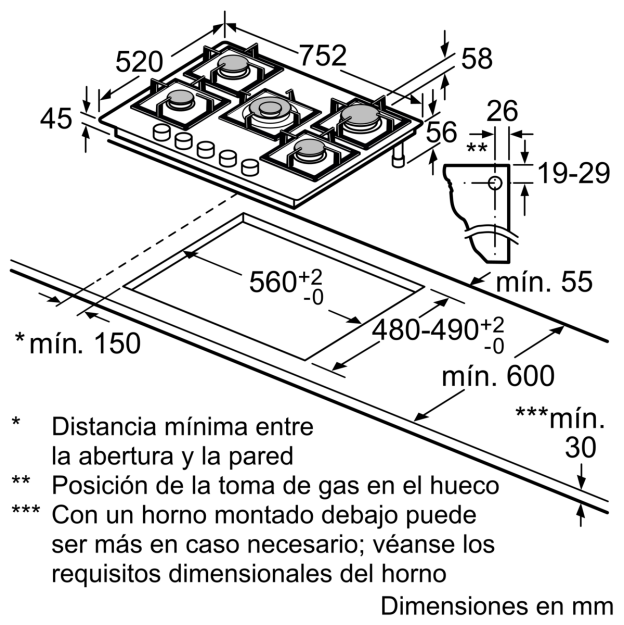
## Dibujos acotados