Serie 4, Campana convencional, 60 cm, Acero inoxidable
DUL63CC55





Campana horizontal: se coloca bajo los muebles de cocina o en la pared.

- **Los filtros antigrasa se encargan de retener la mayor cantidad de grasa y particulas que hay en el aire, garantizando de esta manera el mejor rendimiento de la campana. Aptos para lavar en el lavavajillas.**
- **La campana viene prearada para conexión con salida al exterior. Tiene también la opción de instalarla en recirculación adquiriendo su accesorio correspondiente. Un mismo producto y dos soluciones posibles.**

Accesorios opcionales

DHZ2701	Filtro recirculación tradicional

Datos técnicos

Tipología: ..... Encastre/Abatible
Longitud del cable de alimentación eléctrica: ..... 145 cm
Dimensiones de instalación necesarias (H x W x D): .... GENERAL.N_A mm
Altura del conducto decorativo: ..... GENERAL.N_A mm
Altura del producto: ..... 150 mm
Distancia mínima con una placa: ..... 650 mm
Distancia mínima con una placa de gas: ..... 650 mm
Peso neto: ..... 6.2 kg
Tipo de control: ..... Mecánico
Nº niveles extracción: 3
Potencia máxima de extracción de aire: ..... 350 m^3/h
Nivel máximo de recirculación: ..... 110 m^3/h
Caudal máximo de aire: ..... 350 m^3/h
Nº lámparas iluminación: 2
Nivel de ruido: ..... 72 dB(A) re 1pW
Diámetro de la salida de aire: ..... 120 / 100 mm
Material del filtro antigrasa: ..... Aluminio lavable lavavajillas
Código EAN: 4242002968650
Potencia: ..... 146 W
Intensidad corriente eléctrica: ..... GENERAL.N_A A
Tensión: ..... 220-240 V
Frecuencia: ..... 50 Hz
Tipo de enchufe: ..... Schuko a tierra
Tipo de instalación: ..... Integrable

4 242002 968650

Serie 4, Campana convencional, 60 cm, Acero inoxidable
DUL63CC55

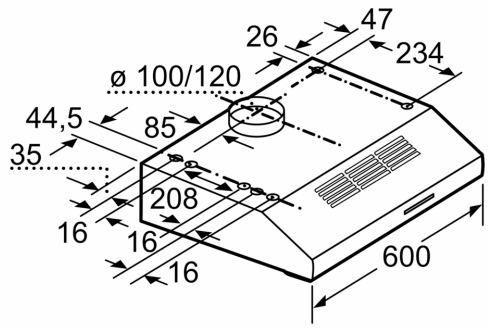

Dimensiones en mm

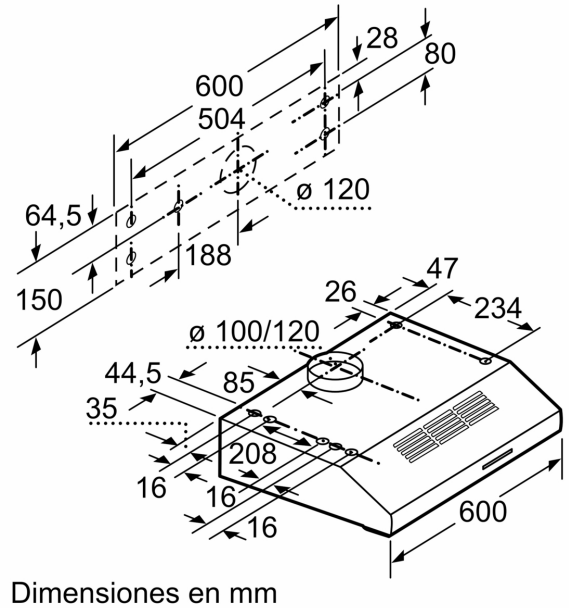

Dimensiones en mm

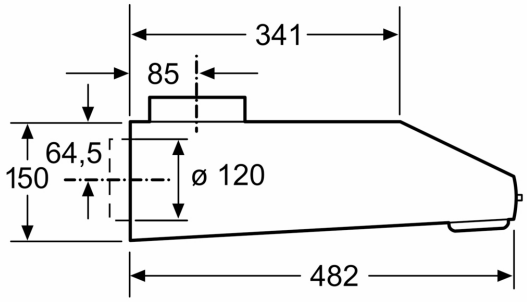

Dimensiones en mm