Serie 6, Campana decorativa integrable, 90 cm, Cristal negro, Negro mate
DBB97DP60





- **Diseño Mate**: elegante acabado negro mate que reduce la visibilidad de las huellas.
- **Motor SilentPowerDrive**: equilibrio perfecto entre rendimiento potente y tranquilidad
- **Smart Hood Automatic**: ajusta la extracción según los ajustes de la placa*.
- **Más espacio de almacenamiento**: su pensado diseño ofrece mucho espacio y resiste hasta 20 kg.
- **Integración perfecta**: instalación enrasada para un aspecto elegante y prácticamente invisible.

Accesorios opcionales

DWZ1IB1B6	Filtro recirculac. regenerable antipolen
DWZ1IB1J6	Set recirculación regenerable antipolen
DWZ1IB6K2	Canal de ventilación
DWZ1IB6N2	Canal de ventilación
DWZ1XX1E1 :	

Datos técnicos

Tipología: ..... Encastre/Abatible
Longitud del cable de alimentación eléctrica: ..... 130 cm
Dimensiones de instalación necesarias (H x W x D): .....340 x 860.0 x 300 mm
Altura del producto: ..... 60 mm
Distancia mínima con una placa: ..... 430 mm
Distancia mínima con una placa de gas: ..... 650 mm
Peso neto: ..... 10.8 kg
Tipo de control: ..... Electrónica
Nº niveles extracción: ..... 3 niveles + intensivo
Potencia máxima de extracción de aire: ..... 433 m^3/h
Máxima extracción de aire en recirculación en nivel intensivo: . 556.0 m^3/h
Nivel máximo de recirculación: ..... 413 m^3/h
Máxima extracción de aire en nivel intensivo: ..... 699 m^3/h
Caudal máximo de aire: ..... 433 m^3/h
Nº lámparas iluminación: 2
Nivel de ruido: ..... 57 dB(A) re 1pW
Diámetro de la salida de aire: ..... 150 / 120 mm
Material del filtro antigrasa: ..... Acero inoxidable lavable lavavajillas
Código EAN: 4242005527786
Potencia: ..... 115 W
Intensidad corriente eléctrica: ..... GENERAL.N_A A
Tensión: ..... 220-240 V
Frecuencia: ..... 50; 60 Hz
Tipo de enchufe: ..... Schuko a tierra
Tipo de instalación: ..... Integrable

4 242005 527786

Serie 6, Campana decorativa integrable, 90 cm, Cristal negro, Negro mate
DBB97DP60

Diseño:
- Instalación en un mueble en alto
- Instalación enrasada para una perfecta integración en armarios de cocina.
- Mayor espacio de almacenamiento: capacidad máxima de 10 kg en cada lado
- Posibilidad de instalarse en recirulación o con salida al exterior

Características principales:
- Motor SilentPowerDrive: robusto, eficiente, silencioso y duradero. 10 años de garantía
- Iluminación LED regulable en intensidad
- Encendido y apagado gradual de la luz: la iluminación se enciende y se apaga suavemente.
- Temperatura del color: 3500 K
- 2 filtro(s) grasa metálicos.

Características de confort:
- Visera de cristal con control táctil para un manejo más fácil y una mejor captura del vapor.
- Protección del armario: protección lateral y trasera adicional para proteger del vapor.
- El motor y la luz se encienden y apagan automáticamente abriendo y cerrando la visera de cristal.
- 4 potencias de extracción: 3+1 intensivo
- Restablecimiento automático de la posición intensiva a la normal después de 6 min
- Desconexión automática temporizada

Prestaciones digitales:
- Home Connect: controla y configura las preferencias de tu campana a través de un dispositivo móvil (solo en los países en los que está disponible el servicio Home Connect).
- Control placa-campana: activa automáticamente la campana al cocinar, gracias a la conexión WiFi de la campana y la placa de cocción.
- Smart Hood Automatic: La campana adapta automáticamente la potencia de extracción gracias a los datos de cocción que proporciona continuamente la plac (funciona con todas las placas de inducción de la Serie 6 actuales; para otras placas con Home Connect, la campana se puede controlar directamente desde la placa, siempre que haya una cuenta Home Connect conectada).
- Es posible activarla vía asistente por voz gracias a Home Connect
- Perfiles de rendimiento: elige entre los perfiles estándar, de rendimiento o silencio para aumentar la velocidad de extracción o reducir el ruido del motor a través de Home Connect App.
- Mis favoritos: accede directamente a las funciones favoritas con un botón (disponible vía App Home Connect).
- Activación del hogar inteligente, mediante el botón Favorito (disponible vía App Home Connect): abre el universo inteligente desde tu campana.
- Luz LED con temperatura de luz regulable: Permite adaptar la temperatura de la luz a tus necesidades personales vía App Home Connect.
- Indicador de saturación, función de ajuste y reinicio para el filtro de grasa y el filtro de olores disponibles vía App Home Connect.
- Función ventilación a intervalos: disponible vía App Home Connect
- Función a intervalos: disponible vía App Home Connect
- La funcionalidad Home Connect permite ampliarse gracias a otras colaboradoras.
- Aparato actualizable (disponible con la cuenta Home Connect): mantén el aparato siempre actualizado con el último estado del software.

Comodidad de limpieza:
- Superficies lisas y materiales fáciles de limpiar.
- Filtros multicapa de aluminio lavables en el lavavajillas

Potencia de extracción:
- Según las normas EN 61591 y EN/IEC 60704-2-13, el aparato puede alcanzar los siguientes valores en modo salida al exterior: Potencia 1: nivel de extracción 244 m3/h; nivel de ruido 42 dB (A) re1pW Potencia 2: nivel de extracción 339 m3/h; nivel de ruido 50 dB (A) re1pW Potencia 3: nivel de extracción 433 m3/h; nivel de ruido 57 dB (A) re1pW Intensivo 1: nivel de extracción 699 m3/h; nivel de ruido 68 dB (A) re1pW
- Clase de eficiencia energética A+ (dentro del rango A+++ a D).
- Consumo medio de energía: 27.2 kWh/año
- Clase de eficiencia del motor: A*
- Clase de eficiencia de iluminación: A
- Eficiencia del filtro antigrasa: B

Recirculación:
- El set de recirculación de alta eficiencia antipolen con función regeneración absorve olores intensos y particulas de polen. Se puede regenerar cada 12 meses en el horno a 100ºC durante 3 horas (máximo 3 ciclos de regeneración)
- De acuerdo con la norma EN 61591 y EN/ IEC 60704-2-13 tu campana puede alcanzar los siguientes valores si está instalada en recirculación con el set de filtros de alta eficiencia antipolen con función regeneración (accesorio opcional no incluido con la campana):
- Nivel potencia 1: potencia de extracción 231 m3/h; nivel de ruido 53 dB(A) re1pW
- Nivel potencia 2: epotencia de extracción 329 m3/h; nivel de ruido 61 dB(A) re1pW
- Nivel potencia 3: potencia de extracción 413 m3/h; nivel de ruido 66 dB(A) re1pW
- Intensivo nivel 1: potencia de extracción 556 m3/h; nivel de ruido 72 dB (A) re1pW

Información técnica y de sostenibilidad:
- Potencia máxima: 115 W
- Tensión: 220 - 240 V
- Sostenibilidad:
- Fabricado en Alemania
- Disponible como accesorio para instalación en recirculación el set de alta eficiencia antipolen con función regeneración
- Smart Hood Automatic para obtener los mejores resultados con el mínimo consumo de energía

Información sobre planificación e instalación:
- Instalación en armario de ancho 90 cm
- Sistema fácil instalación.
- Dimensiones de la campana (HxWxD): 340 x 898 x 298 mm
- Dimensión de encastre (HxWxD): min. 340 mm x 860 mm x min. 300 mm
- Instalación en armarios de pared con una profundidad máxima de hasta 360 mm.

- Para instalación en muebles de mayor altura, es posible adquirir extensiones para el conducto decorativo como accesorio adicional.
- Longitud del cable de conexión 1.3 m

test

Serie 6, Campana decorativa integrable, 90 cm, Cristal negro, Negro mate
DBB97DP60

Dimensiones en mm
Montaje de campana extractora de diseño integrado con kit de recirculación (accesorio)

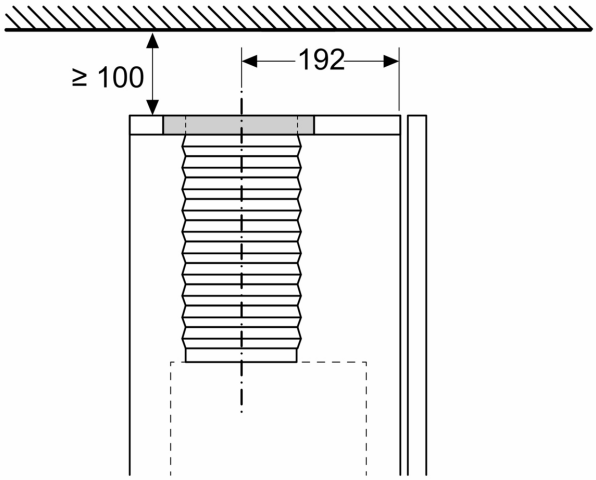

Dimensiones en mm
Vista desde arriba

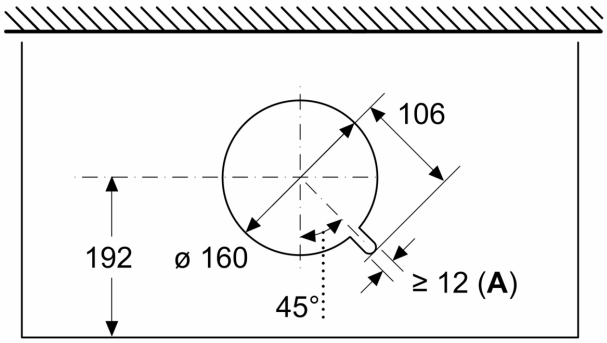

A: Guía pasacables

Dimensiones en mm

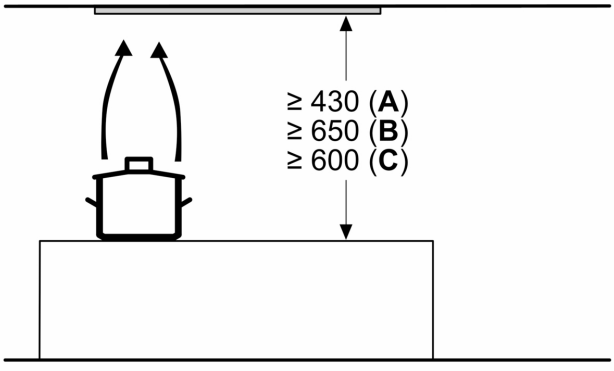

A: Eléctrico

B: Gas: desde el borde superior del soporte para ollas

C: Eléctrico: para Australia y Nueva Zelanda

Dimensiones en mm
Ejemplo de montaje con especiero

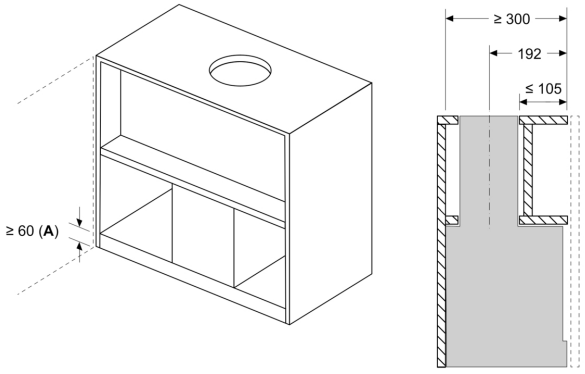

A: Zona sin bisagras

Ejemplo de montaje en armarios con travesaño, si no es posible el montaje con prolongación de chimenea (accesorio especial)

Dimensiones en mm
Requisitos de montaje para las empresas de sustitución

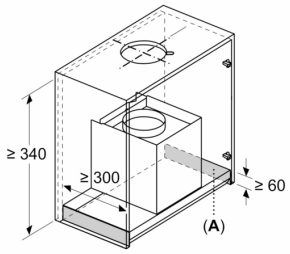

A: Zona sin bisagras

Requisitos de montaje para sustituir las soluciones empotradas existentes por el capó de diseño integrado sin cambiar el armario

Dimensiones en mm
Vista frontal

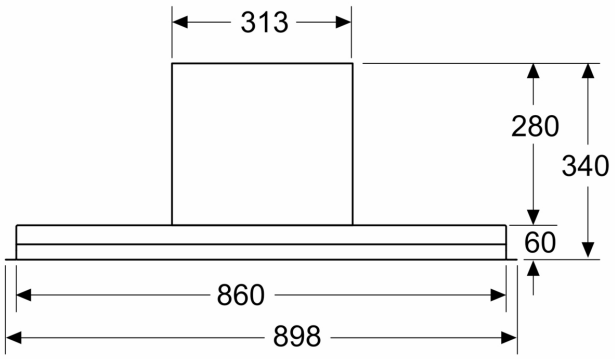

Dimensiones en mm
Vista lateral

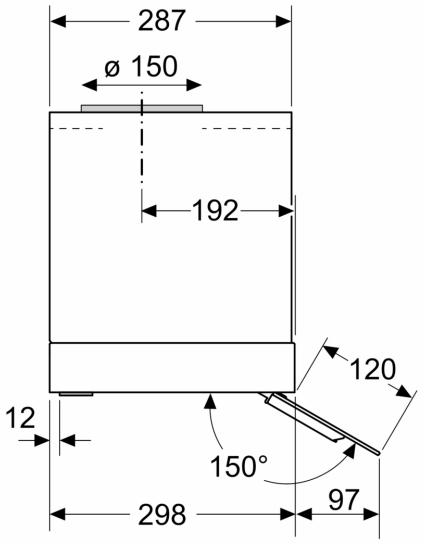

Dimensiones en mm
Ejemplo de montaje

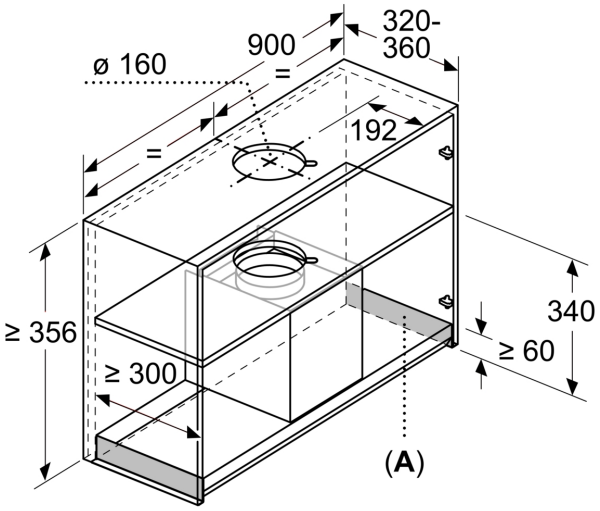

A: Zona sin bisagras

Dimensiones en mm
Ejemplo de montaje en ranura de mueble

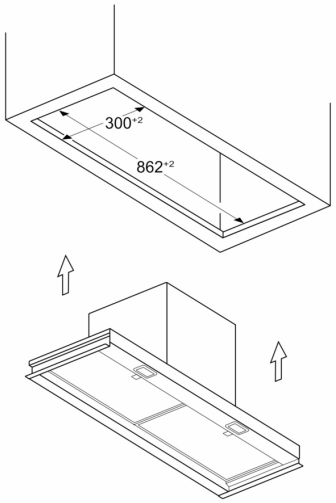

Dimensiones en mm

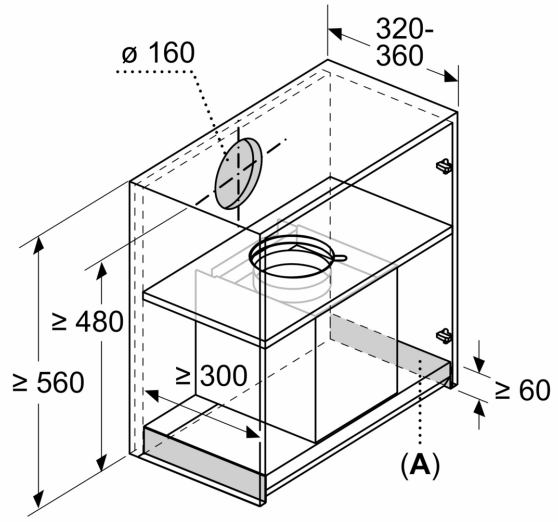

A: Zona sin bisagras