Serie 4, Campana decorativa integrable, 60 cm, Cristal transparente, Negro mate DBB65CC60





- **Más espacio de almacenamiento**: su pensado diseño ofrece mucho espacio y resiste hasta 20 kg.
- **Diseño Mate**: elegante acabado negro mate que reduce la visibilidad de las huellas.
- **Integración perfecta**: instalación enrasada para un aspecto elegante y prácticamente invisible.
- **Doble filtrado**: filtros eficientes y duraderos para aire y olores.
- **Fácil instalación**: sencilla y versátil incluso para una persona.

Accesorios opcionales

DWZ1IB1B6	Filtro recirculac. regenerable antipolen
DWZ1IB1I6	Set recirculación regenerable antipolen
DWZ1IB6K2	Canal de ventilación
DWZ1IB6N2	Canal de ventilación
DWZ1XX1E1 :	

Datos técnicos

Tipología: ..... Encastre/Abatible
Longitud del cable de alimentación eléctrica: ..... 130 cm
Dimensiones de instalación necesarias (H x W x D): .....340 x 560.0 x 300 mm
Altura del conducto decorativo: ..... GENERAL.N_A mm
Altura del producto: ..... 60 mm
Distancia mínima con una placa: ..... 430 mm
Distancia mínima con una placa de gas: ..... 650 mm
Peso neto: ..... 7.8 kg
Tipo de control: ..... Mecánico
Nº niveles extracción: 3
Potencia máxima de extracción de aire: ..... 582 m^3/h
Nivel máximo de recirculación: ..... 521 m^3/h
Caudal máximo de aire: ..... 582 m^3/h
Nº lámparas iluminación: 2
Nivel de ruido: ..... 65 dB(A) re 1pW
Diámetro de la salida de aire: ..... 120 / 150 mm
Material del filtro antigrasa: .....Acero inoxidable lavable lavavajillas
Código EAN: 4242005481262
Potencia: .....200 W
Intensidad corriente eléctrica: ..... GENERAL.N_A A
Tensión: ..... 220-240 V
Frecuencia: ..... 50; 60 Hz
Tipo de enchufe: ..... Schuko a tierra
Tipo de instalación: .....Integrable

4 242005 481262

Serie 4, Campana decorativa integrable, 60 cm, Cristal transparente, Negro mate DBB65CC60

Diseño:

- Instalación en un mueble en alto
- Instalación enrasada para una perfecta integración en armarios de cocina.
- Mayor espacio de almacenamiento: capacidad máxima de 10 kg en cada lado
- Posibilidad de instalarse en recirulación o con salida al exterior

Características principales:

- Temperatura del color: 3500 K
- 2 filtro(s) grasa metálicos.

Características de confort:

- Visera de cristal de protección de humos y vapores.
- Protección del armario: protección lateral y trasera adicional para proteger del vapor.
- Teclas para seleccionar el nivel de potencia de extracción, iluminación, encender o apagar el funcionamiento de la campana
- 3 potencias de extracción

Comodidad de limpieza:

- Superficies lisas y materiales fáciles de limpiar.
- Filtros multicapa de aluminio lavables en el lavavajillas

Potencia de extracción:

- De acuerdo a EN 61591 y EN/ IEC 60704-2-13 pueden alcanzar los siguientes niveles y valores de extracción:
- Nivel 1: potencia de extracción 349 m3/h; nivel de ruido 54 dB(A) re1pW
- Nivel 2: potencia de extracción 458 m3/h; nivel de ruido 60 dB(A) re1pW
- Nivel 3: potencia de extracción 583 m3/h; nivel de ruido 65 dB (A) re1pW
- Clase de eficiencia energética B (dentro del rango A+++ a D).
- Consumo medio de energía: 70.5 kWh/año
- Clase de eficiencia del motor: B*
- Clase de eficiencia de iluminación: A
- Eficiencia del filtro antigrasa: B

Recirculación:

- El set de recirculación de alta eficiencia antipolen con función regeneración absorve olores intensos y particulas de polen. Se puede regenerar cada 12 meses en el horno a 100ºC durante 3 horas (máximo 3 ciclos de regeneración)
- De acuerdo a EN 61591 y EN/ IEC 60704-2-13 la campana puede alcanzar los siguientes valores si está instalada en recirculación y con el set de alta eficiencia antipolen con función de regeneración (es opcional, no lo incluye la campana):
- Nivel 1: potencia de extracción 333 m3/h; nivel de ruido 61 dB(A) re1pW
- Nivel 2: potencia de extracción 441 m3/h; nivel de ruido 68 dB(A) re1pW
- Nivel 3: potencia de extracción 521 m3/h; nivel de ruido 72 dB (A) re1pW

Información técnica y de sostenibilidad:

- Potencia máxima: 200 W
- Tensión: 220 - 240 V
- Fabricado en Alemania
- Disponible como accesorio para instalación en recirculación el set de alta eficiencia antipolen con función regeneración

Información sobre planificación e instalación:

- Instalación en armario de ancho 60 cm
- Sistema fácil instalación.
- Dimensiones de la campana (HxWxD): 340 x 598 x 298 mm
- Dimensión de encastre (HxWxD): min. 340 mm x 560 mm x min. 300 mm
- Instalación en armarios de pared con una profundidad máxima de hasta 360 mm.
- Para instalación en muebles de mayor altura, es posible adquirir extensiones para el conducto decorativo como accesorio adicional.
- Longitud del cable de conexión 1.3 m

Serie 4, Campana decorativa integrable, 60 cm, Cristal transparente, Negro mate
DBB65CC60

Dimensiones en mm
Vista frontal

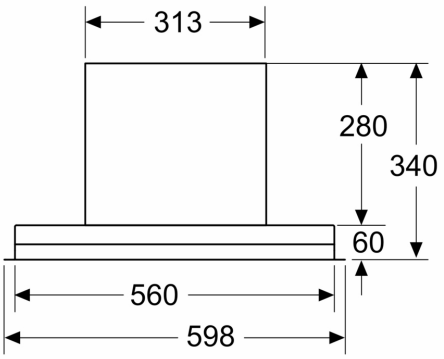

Dimensiones en mm
Ejemplo de montaje

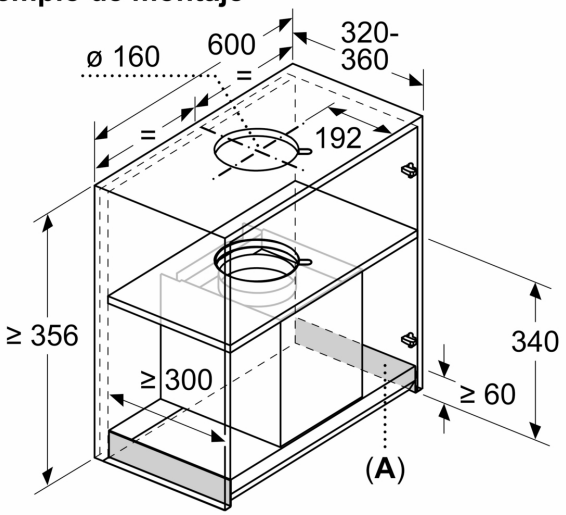

A: Zona sin bisagras

Dimensiones en mm
Vista desde arriba

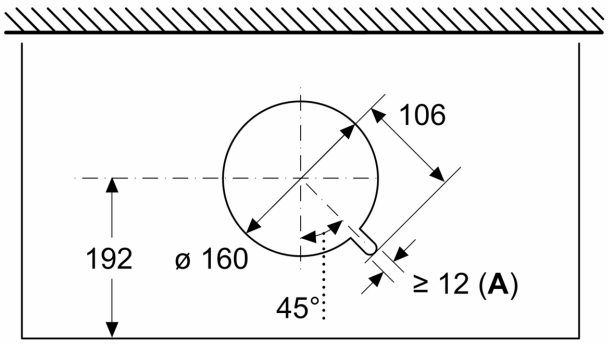

A: Guía pasacables

Dimensiones en mm

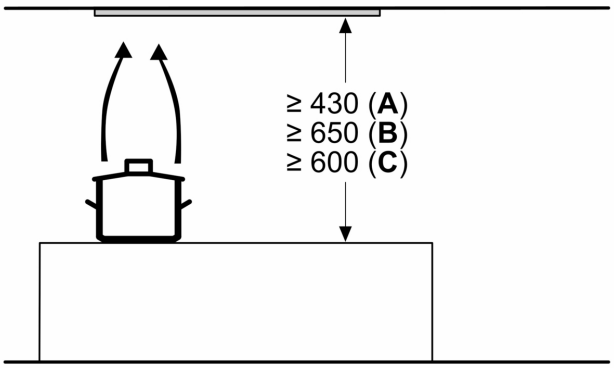

A: Eléctrico

B: Gas: desde el borde superior del soporte para ollas
C: Eléctrico: para Australia y Nueva Zelanda

Dimensiones en mm
Ejemplo de montaje con especiero

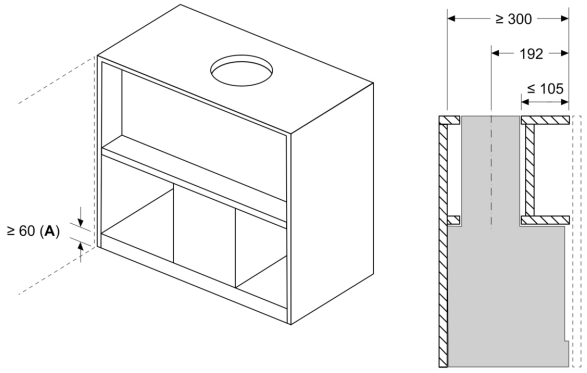

A: Zona sin bisagras

Ejemplo de montaje en armarios con travesaño, si no es posible el montaje con prolongación de chimenea (accesorio especial)

Dimensiones en mm
Ejemplo de montaje en ranura de mueble

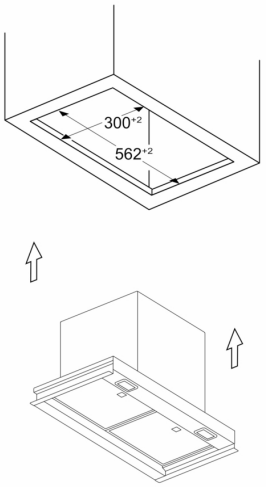

Dimensiones en mm
Requisitos de montaje para las empresas de sustitución

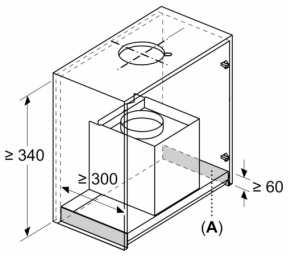

A: Zona sin bisagras

Requisitos de montaje para sustituir las soluciones empotradas existentes por el capó de diseño integrado sin cambiar el armario

Dimensiones en mm
Vista lateral

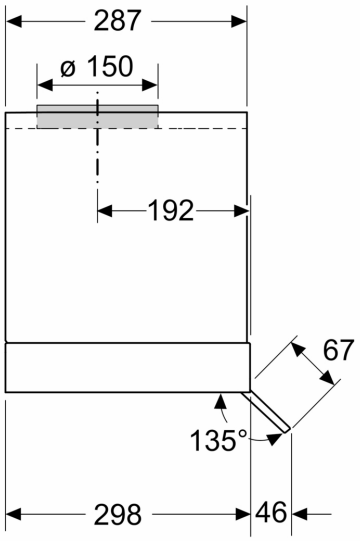

Dimensiones en mm

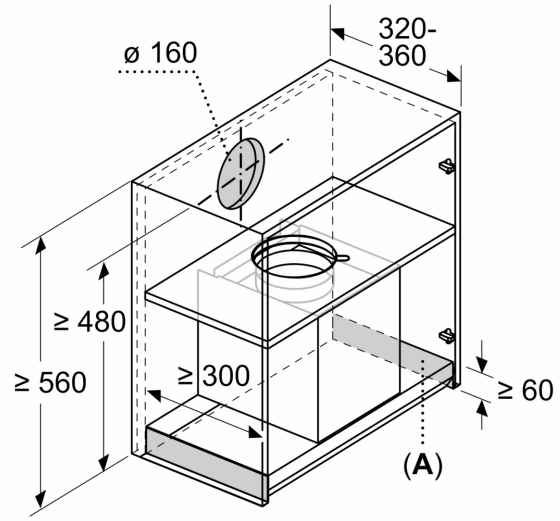

A: Zona sin bisagras