SIEMENS

iQ700, Cafetera totalmente integrable, Blanco CT636LEW1

Accesorios opcionales

TZ70003	Accesorios pequeños electrodomésticos
TZ80001A :	
TZ80001B	Pastillas limpiadoras
TZ80002A	Accesorios pequeños electrodomésticos
TZ80002B	Accesorios pequeños electrodomésticos
TZ80004A	Care set espresso
TZ80004B	Care set espresso
TZ80009N	Depósito externo para leche
Y988081012 :	
Y988081300 :	
Y988081302 :	
Y988081303 :	

Cafetera espresso de preparación de bebidas con función oneTouch para crear la taza de café perfecta

- ✓ Todas las especialidades directamente seleccionables: café espresso, cappuchino, latte macchiato...
- ✓ oneTouch DoubleCup: prepara dos tazas simultáneamente con solo tocar un botón.
- ✓ aromaDouble Shot: Doble molienda y preparación para un café extra fuerte, con un sabor menos amargo y el mejor aroma.
- ✓ autoMilkClean: sistema de limpieza del depósito de leche con vapor tras cada preparación.
- ✓ ceramDrive: Molinillo de alta calidad fabricado en cerámica de gran resistencia.

Equipamiento

Datos técnicos

Diseño: ..... Integrable
Boquilla espumado: ..... No
Display: ..... No
Sistema de protección antifugas de agua: ..... No
Tamaño de raciones: ..... Todas las tazas
Dimensiones de instalación necesarias (H x W x D): 455 x 594 x 385 mm
Medidas del producto embalado: ..... 540 x 478 x 670 mm
Dimensiones de instalación necesarias (H x W x D): 449 x 558 x 356 mm
Código EAN: 4242003677872
Intensidad corriente eléctrica: ..... 10 A
Tensión: ..... 220-240 V
Frecuencia: ..... 50/60 Hz
Tipo de enchufe: ..... Schuko con conexión a tierra

4 242003 677872

SIEMENS

iQ700, Cafetera totalmente integrable, Blanco CT636LEW1

Equipamiento

Prestaciones

- Display TFT touch: pantalla TFT táctil a todo color con textos y animación gráfica
- Apertura lateral. Fácil acceso a depósitos
- Bomba de 19 bares de presión
- 10 bebidas disponibles: ristretto, espresso, cortado, café, cappuccino, latte macchiato, café con leche, espuma de leche, leche, agua caliente
- myCoffee: posibilidad de grabación de hasta 8 preparaciones personalizadas de café y bebidas con leche/crema
- Ajustes personalizables para: temperatura de preparación del cafe (3 niveles), temperatura del agua caliente (4 niveles) y grado de molido
- Bebidas preprogramadas: onetouch DoubleCup, Espresso, espresso macchiato, café con leche, agua caliente, Café, Latte macchiato, espuma de leche, personalised milk mix beverage, ristretto, agua caliente leche, espresso, café con leche, cappuccino, café, cortado, agua caliente, latte macchiato, espuma de leche, personalised milk mix beverage, ristretto
- onetouch DoubleCup: posibilidad de preparar dos tazas simultáneamente, incluso de bebidas con leche
- AromaDouble Shot: doble proceso de molido y escaldado para conseguir una mayor intensidad de café con el mejor aroma
- Posibilidad de personalizar el tamaño de la taza. Menor riesgo de desbordamientos
- Molinillo de discos cerámicos que garantiza un óptimo molido del grano y un mínimo ruido
- Limpieza automática inteligente singlePortion Cleaning: garantiza un excelente sabor del café y una máxima higiene
- autoMilk Clean: limpieza automática del tubo de leche tras la preparación de cada bebida
- Programa automático de limpieza y descalcificación (incluido en el programa Calc'n'Clean)
- Sistema de calentamiento sensoFlow System: mínimo tiempo de preparación y temperatura siempre óptima
- Salida de bebidas iluminada con LED y regulable en altura hasta 150 mm para vasos altos

Accesorios

- Depósito de agua extraíble de 2,4 litros
- Depósito para café en grano de 500 g
- Depósito adicional independiente para café molido

SIEMENS

iQ700, Cafetera totalmente integrable, Blanco
CT636LEW1

Dibujos acotados

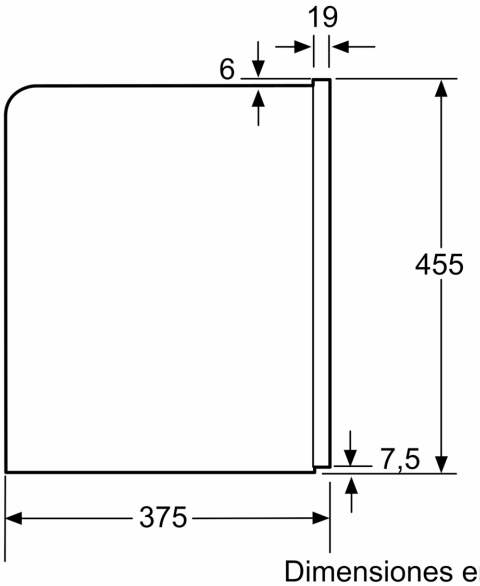

Dimensiones en mm

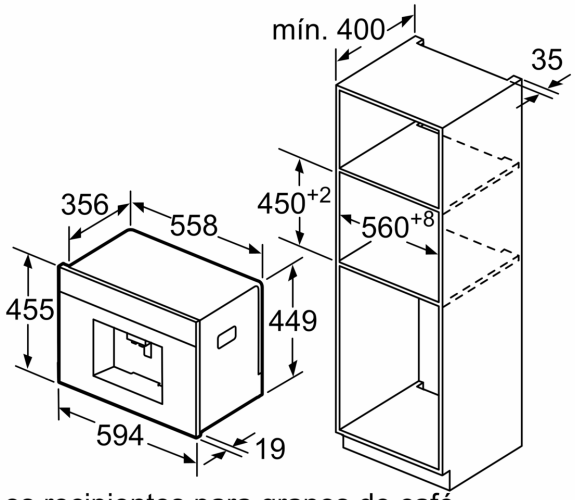

Los recipientes para granos de café y agua se extraen hacia delante.
Altura de montaje recomendada: 95-145 cm

Dimensiones en mm

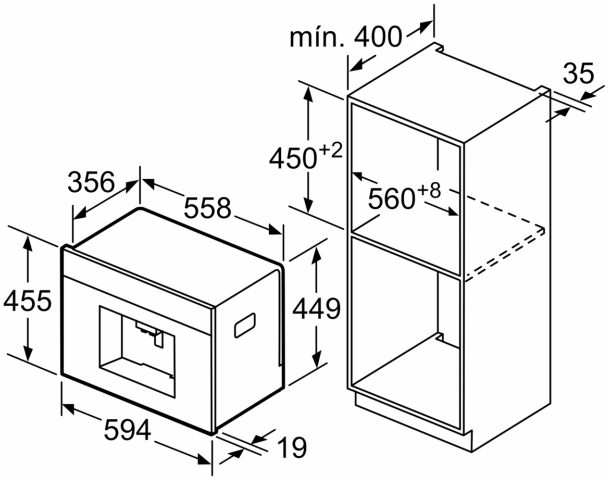

Los recipientes para granos de café y agua se extraen hacia delante.
Altura de montaje recomendada: 95-145 cm

Dimensiones en mm

Montaje en esquina, izquierda

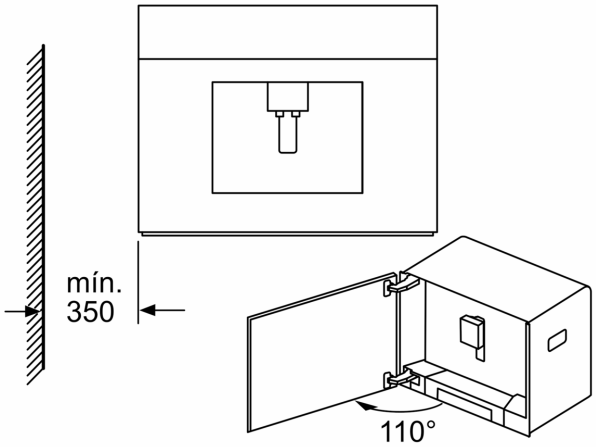

Si se usa el límite de 92° de la bisagra (pieza de recambio n.º 00636455), la distancia mínima hasta la pared es de solo 100 mm.

Dimensiones en mm

SIEMENS
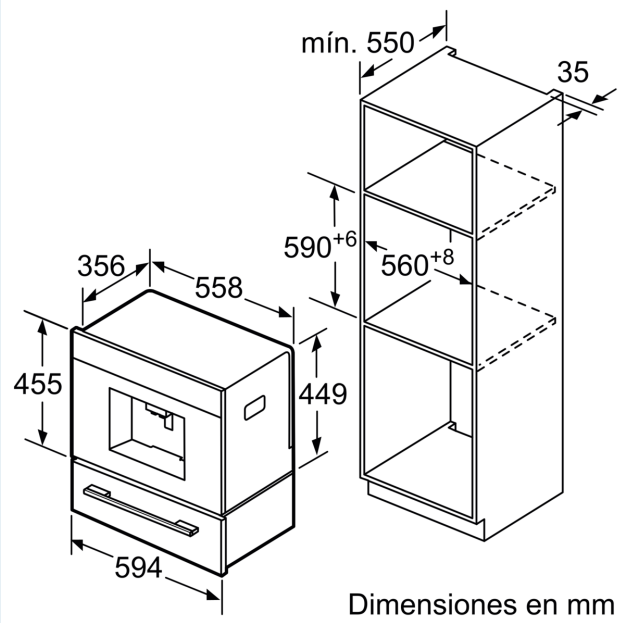
Dibujos acotados