Serie 8, Horno compacto con vapor, 60 x 45 cm, Negro
CSG7361B1







Horno compacto 100% vapor, disfruta de 3 modos de cocinar diferentes: cocción tradicional, cocción tradicional con aporte de vapor y cocción al vapor 100%. Display TFT touch control. Home Connect para el control a través de dispositivos móviles.

- **Control Ring digital**: la manera más fácil e innovadora de seleccionar los ajustes del horno.
- **Pantalla táctil TFT Plus**: máximo control con la pantalla táctil TFT ampliada
- **100% Vapor, hasta 120ºC**: para cocinar alimentos tiernos y sanos conservando aún más sus vitaminas.
- **Función de vapor añadido**: alimentos crujientes por fuera y jugosos por dentro.
- **4D Profesional**: distribución uniforme del calor para obtener resultados perfectos.

Accesorios incluidos

1 x Parrilla, 1 x Bandeja universal, tamaño XL, perforada, tamaño M, 1 x Bandeja para vapor, sin perforar, tam. M

Accesorios opcionales

HEZ632070	Bandeja universal horno 455 x 375 x 38mm
HEZ636000	Bandeja de vidrio
HEZ638D00	1rail intercambiable altura, 100% vapor
HEZ32WA00	Termosonda inalámbrica
HEZ530000	2 Bandejas twin
HEZ532010	Bandeja con antiadherente cerámico
HEZ629070	Bandeja AirFry & grill
HEZ631070	Bandeja plana horno 455 x 375 x 29 mm

Datos técnicos

Tipo de construcción: ..... Integrable
Apertura de puerta: .....Hacia abajo
Dimensiones de instalación necesarias (H x W x D): ..... 450-455 x 560-568 x 550 mm
Dimensiones (AltoxAnchoxFondo): .....455x594x548 mm
Medidas del producto embalado: .....520x650x690 mm
Material del panel de mandos: ..... Cristal
Material de la puerta: .....vidrio
Peso neto: ..... 33.5 kg
Longitud del cable de alimentación eléctrica: ..... 150 cm
Código EAN: 4242005326136
Intensidad corriente eléctrica: ..... 16 A
Tensión: ..... 220-240 V
Frecuencia: ..... 50; 60 Hz
Tipo de enchufe: ..... Schuko a tierra
Capacidad interior: ..... 47 l
Clase de eficiencia energética[1]: .....A+
Consumo de energía por ciclo convencional (2010/30/EC): ..... 0.73 kWh/cycle
Energy consumption per cycle forced air convection (2010/30/EC): 0.61 kWh/cycle
Índice de eficiencia energética (2010/30/CE): ..... 81.3 %
Accesorios incluidos: .1 x Parrilla, 1 x Bandeja universal, 1 x Bandeja para vapor, perforada, tamaño XL, 1 x Bandeja para vapor, perforada, tamaño M, 1 x Bandeja para vapor, sin perforar, tam. M

4 242005 326136

[1] Dentro del rango de clases de eficiencia energética de A+++ a D.

Serie 8, Horno compacto con vapor, 60 x 45 cm, Negro
CSG7361B1

Horno compacto 100% vapor, disfruta de 3 modos de cocinar diferentes: cocción tradicional, cocción tradicional con aporte de vapor y cocción al vapor 100%. Display TFT touch control. Home Connect para el control a través de dispositivos móviles.

Prestaciones destacadas
- Home Connect: conectividad vía app
- TFT TouchControl Plus
- Panel de mandos TouchControl totalmente integrado en el cristal: fácil uso y fácil limpieza.
- Diferentes intensidades de vapor: intensidad alta de vapor, intensidad media de vapor, intensidad baja de vapor
- Temperatura máxima con cocción 100% vapor: 120ºC
- Generación de vapor fuera de la cavidad
- Golpe de vapor: inyección extra de vapor en el momento elegido.
- Asistente de limpieza con agua
- Horno compacto con función vapor con 21 métodos de cocción: Sistema de calentamiento 4D Profesional, Calor superior e inferior, Grill con aire caliente, Grill de amplia superficie, Grill, Función pizza, Calor inferior, cocción suave a baja temperatura, Precalentar vajilla, mantener caliente, Aire caliente suave, hornear suave, vapor 100%, vapor añadido, Regenerar con vapor, Fermentación, descongelar, aire caliente con grill + vapor, mantener caliente + vapor, aire caliente 4D profesional + vapor, Aire caliente arriba y abajo + vapor
- Precalentamiento rápido
- Rango de temperatura seleccionable: de 30 °C a 250 °C

Equipamiento
- 3 alturas de cocción
- Pared lisa con gradas cromadas. Raíles telescópicos como accesorio.
- Accesorios: Bandeja para vapor, perforada, tamaño M, Bandeja grande para vapor perforada, Bandeja para vapor, sin perforar, tam. M, Parrilla, Bandeja profunda
- Iluminación LED en el interior del horno
- Capacidad: 47 litros

Seguridad
- Autodesconexión de seguridad
- Bloqueo de seguridad para niños
- Indicación de calor residual en el interior
- Botón de encendido/apagado
- Interruptor contacto puerta

Información técnica
- Clase de eficiencia energética (acc. EU Nr. 65/2014): A+(en un rango de eficiencia energética de A+++ a D)
- Consumo de energía por ciclo en modo tradicional: 0,73 kWh
- Consumo de energía por ciclo con ventilación forzada: 0,61 kWh
- Volumen de la cavidad: 47 litros
- Longitud del cable de conexión: 150 cm
- Tensión nominal: 220 - 240 V
- Potencia total a red eléctrica: 3.3 kw

Medidas
- Dimensiones del aparato (alto x ancho x fondo): 455 mm x 594 mm x 548 mm
- Dimensiones de encastre (alto x ancho x fondo): 450 mm-455 mm x 560 mm-568 mm x 550 mm
- Consultar y respetar las dimensiones de encastre facilitadas en el manual de instalación.
- Puerta de cristal fácilmente desmontable para su limpieza

Gradas / raíles

Diseño
- Digital Control Ring
- Interior Black Diamond

Limpieza
- Panel trasero autolimpiante

Prestaciones
- Asistente de control de voz
- Reloj electrónico programable de inicio y paro de cocción
- Apertura abatible de la puerta
- Función Assist: recetas y recomendaciones de cocción
- Indicador de falta de agua
- Motor SilentPowerDrive: ventilador sin escobillas, súper silencioso y muy eficiente.
- Baja temperatura en la puerta.
- Propuesta de temperatura para cada función
- Indicación de temperatura interior del horno en cada momento
- Control precalentamiento
- 3 cristales de puerta fría

Serie 8, Horno compacto con vapor, 60 x 45 cm, Negro
CSG7361B1

Instalar dos aparatos uno encima de otro

Circulación de aire

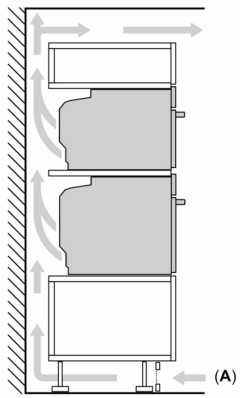

A: Entrada de aire ≥200 cm²

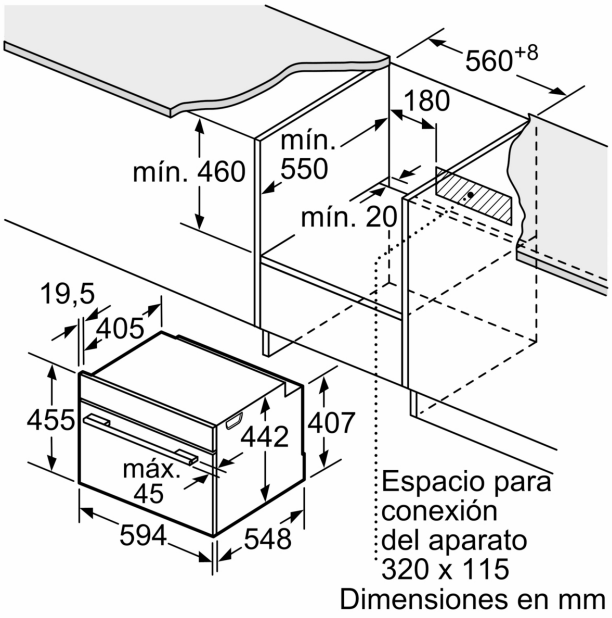

Dimensiones en mm

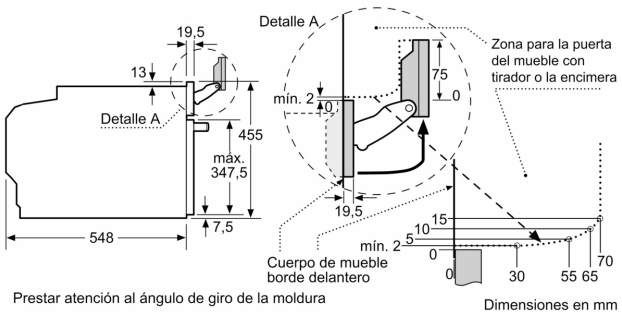

Prestar atención al ángulo de giro de la moldura

Dimensiones en mm

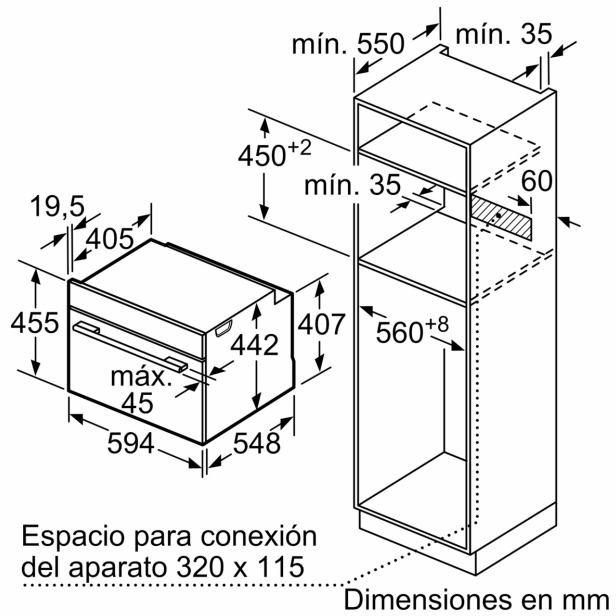

Dimensiones en mm

Montaje con una placa.

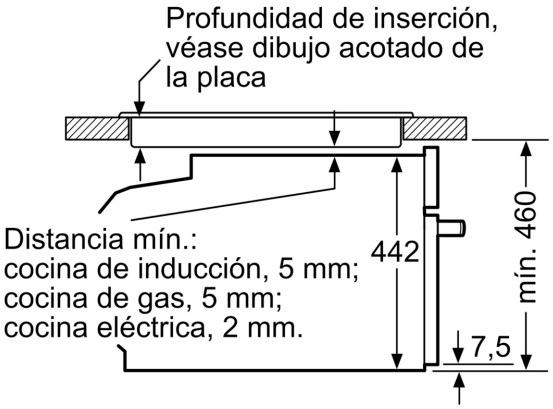

Dimensiones en mm

Si se instala el aparato compacto debajo de una placa, se debe respetar el siguiente grosor de encimera (incl., dado el caso, la estructura de soporte).

Tipo de placa	**Mín. grosor de la encimera**	
	saliente	a nivel
Placa de inducción	42 mm	43 mm
Placa de inducción de superficie completa	52 mm	53 mm
Cocina de gas	32 mm	43 mm
Cocina eléctrica	32 mm	35 mm