Lavavajillas modular integrable, 60 cm, Acero inoxidable
3VK732XC

Es pequeño por fuera, tiene las medidas de un horno compacto, pero por dentro no tiene nada que envidiar a los grandes.

- Función "Todo en 1", resultados perfectos con cualquier detergente.
- El programa Automático ajusta el lavado a la suciedad de la vajilla
- Programa ECO, ahorra en el consumo de agua y energía.
- Motor ExtraSilencio, minimiza el ruido y alarga su vida útil.
- Conoce cuánto falta para que termine el programa de lavado.

Datos técnicos

Número máximo de cubiertos:	6
Consumo de agua del programa eco en litros por ciclo:	8.0 l
Tipo de construcción:	Integrable
Altura de la encimera extraíble:	0 mm
Dimensiones del aparato:	454 x 595 x 500 mm
Fondo con puerta abierta a 90 grados:	845 mm
Zócalo regulable:	No
Peso neto:	22.2 kg
Peso bruto:	24.6 kg
Intensidad corriente eléctrica:	10 A
Tensión:	220-240 V
Frecuencia:	60; 50 Hz
Longitud del cable de alimentación eléctrica:	175.0 cm
Tipo de enchufe:	Schuko con conexión a tierra
Longitud del manguito de entrada:	165 cm
Longitud del manguito de salida:	215 cm
Código EAN:	4242006250829
Tipo de instalación:	Encimera

Accesorios opcionales

3AV551XC	Embellecedores acero GV550 45cm

4 242006 250829

Lavavajillas modular integrable, 60 cm,
Acero inoxidable
3VK732XC

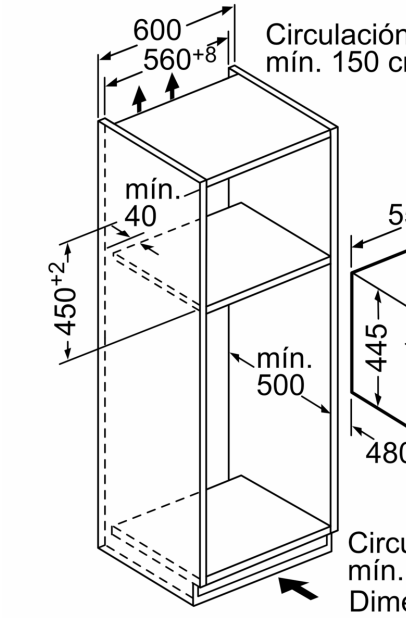

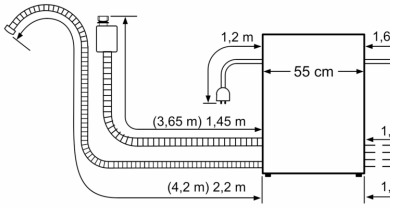

Longitud nominal:

AquaStop:	1,65 m	Prolongación:
Manga de desagüe:	2,25 m	AquaStop:
Cable de red:	1,70 m	Manga de desagüe

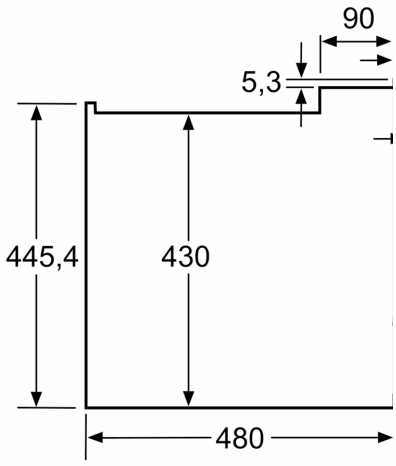

Dim