Lavavajillas integrable, 60 cm 3VF302NP

A↑G F

garantía cuba 10 años

Extra Silencio

Programa Media Carga 1/2

Un lavavajillas estéticamente integrado en tu cocina, con todos los programas y funciones que tu vajilla necesita.

- Perfecto para instalaciones en alto.
- Garantía Total 10 años de la cuba: sustitución, mano de obra y desplazamiento.
- Motor ExtraSilencio, minimiza el ruido y alarga su vida útil.
- Varillas abatibles flexibles
- Utiliza el lavavajillas a media carga en cualquiera de las cestas.

Clase de eficiencia energética:	F
Consumo de energía de 100 ciclos del programa Eco:	102 kWh
Número máximo de cubiertos:	12
Consumo de agua del programa eco en litros por ciclo:	10.5 l
Duración del programa:	3:30 h
Emisiones de ruido aéreo:	48 dB(A) re 1pW
Clase de emisiones de ruido aéreo:	C
Tipo de construcción:	Integrable
Altura de la encimera extraíble:	0 mm
Dimensiones del aparato:	815 x 598 x 550 mm
Dimensiones de instalación necesarias (H x W x D):	815-875 x 600 x 550 mm
Fondo con puerta abierta a 90 grados:	1150 mm
Patas regulables:	Si, a todo
Ajuste máximo de las patas:	60 mm
Zócalo regulable:	Ambos horizontal y vertical
Peso neto:	31.4 kg
Peso bruto:	33.6 kg
Potencia de conexión:	2400 W
Intensidad corriente eléctrica:	10 A
Tensión:	220-240 V
Frecuencia:	50; 60 Hz
Longitud del cable de alimentación eléctrica:	175.0 cm
Tipo de enchufe:	Schuko con conexión a tierra
Longitud del manguito de entrada:	165 cm
Longitud del manguito de salida:	190 cm
Código EAN:	4242006298210
Tipo de instalación:	Totalmente integrable

4 242006 298210

Lavavajillas integrable, 60 cm
3VF302NP

dimensiones en mm

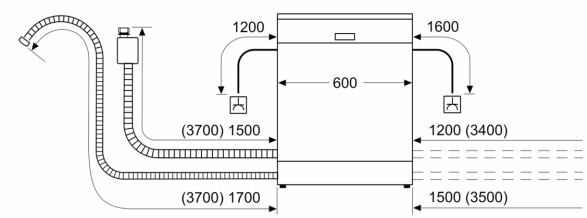

enchufe
( ) valores con juego de prolongación

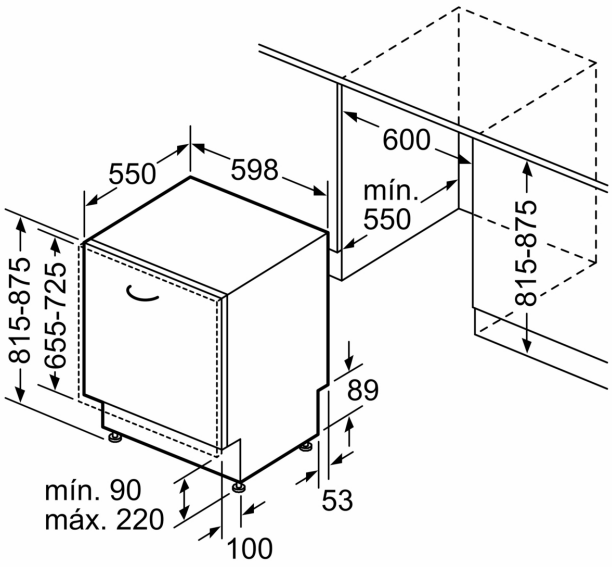

Dimensiones en mm