# Lavadora-secadora, 7/4 kg, 1400 r.p.m., Acero inoxidable antihuellas 3TW976XA

A

pausa+carga

## Lava, centrifuga y seca tu ropa sin interrupción y sin ruido con tu lavadora-secadora con motor ExtraSilencio.

- Silencio, tranquilidad y eficiencia en tu lavadora
- Eficiencia energética
- Programa Super Rápido
- ¿Se te ha olvidado un calcetín o una toalla? No pasa nada, pulsa el botón Pausa+carga y añádelo a la lavadora.
- Pantalla LED con indicación de carga y tiempo restante.

**Datos técnicos**

Capacidad máxima en kg de un ciclo de lavado/secado: ..... 4.0
Capacidad máxima en kg de un ciclo de lavado: ..... 7.0
Tipo de construcción: ..... Libre instalación
Tapa removible: ..... No
Apertura de puerta: ..... Apertura lateral izquierda
Longitud del cable de alimentación eléctrica: ..... 210.0 cm
Altura de la encimera extraíble: ..... -2 mm
Dimensiones del aparato: alto x ancho x fondo (sin puerta): 848 x 598 x 590 mm
Peso neto: ..... 84.9 kg
Volumen del tambor: ..... 56 l
Código EAN: ..... 4242006281762

4 242006 281762

**Accesorios opcionales**

| | |
|---|---|
| WMZ20490 | ACCESORIO LAVADORA |
| WMZ2200 | ACCESORIO LAVADORA |
| WMZ2381 | Manguera de extensión para entrada agua |

**Lavadora-secadora, 7/4 kg, 1400 r.p.m.,**
**Acero inoxidable antihuellas**
**3TW976XA**

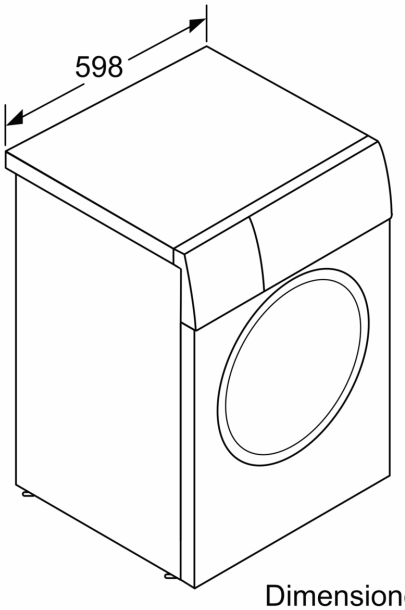


Dimensiones en mm

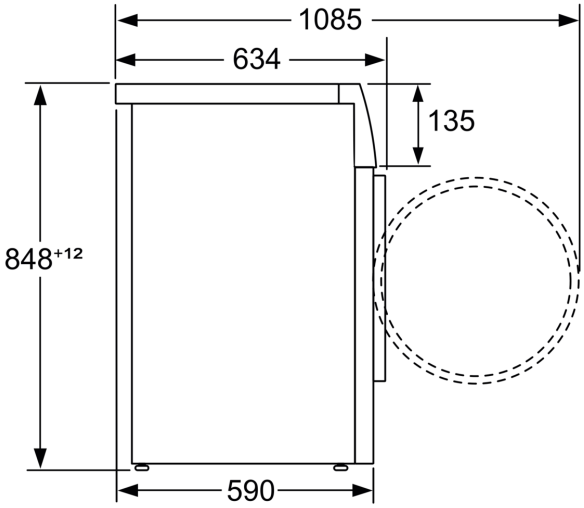


Dimensiones en mm