Lavadora-secadora, 7/4 kg, 1200 r.p.m., Blanco
3TW773B

Totalmente integrada en tu cocina, esta lavadora-secadora no se ve pero sus grandes resultados sí.

- Mayor capacidad de lavado
- Función fin diferido

Datos técnicos

Clase de eficiencia energética ciclo de lavado/secado (norma): ..... E
Clase de eficiencia energética programa eco 40-60 (norma): .....E
Ponderación de consumo de energía en kWh por 100 ciclos completos de lavado/secado: .....266 kWh
Ponderación de consumo de energía en kWh por 100 ciclos de lavado del programa eco 40-60: ..... 77 kWh
Capacidad máxima en kg de un ciclo de lavado/secado: 4.0
Capacidad máxima en kg de un ciclo de lavado: 7.0
Consumo de agua del ciclo completo de lavado y secado en litros por ciclo: 68 l
Consumo de agua del programa eco en litros por ciclo: .....44 l
Duración del ciclo de lavado y secado completo en horas y minutos a capacidad nominal: .....5:30 h
Duración del programa eco 40-60 en horas y minutos a capacidad nominal: 2:50 h
Eficiencia de centrifugado-secado del programa eco 40-60: ..... B
Emisiones de ruido aéreo: ..... 72 dB(A) re 1 pW
Clase de emisiones de ruido aéreo: .....A
Tipo de construcción: .....Integrable
Tapa removible: .....No
Apertura de puerta: .....Apertura lateral izquierda
Longitud del cable de alimentación eléctrica: ..... 220.0 cm
Dimensiones del aparato: alto x ancho x fondo (sin puerta): 820 x 595 x 584 mm
Peso neto: .....82.1 kg
Volumen del tambor: .....52 l
Código EAN: 4242006293864

Accesorios opcionales

WX975600	Accesorio
WZ10130	Accesorio

4 242006 293864
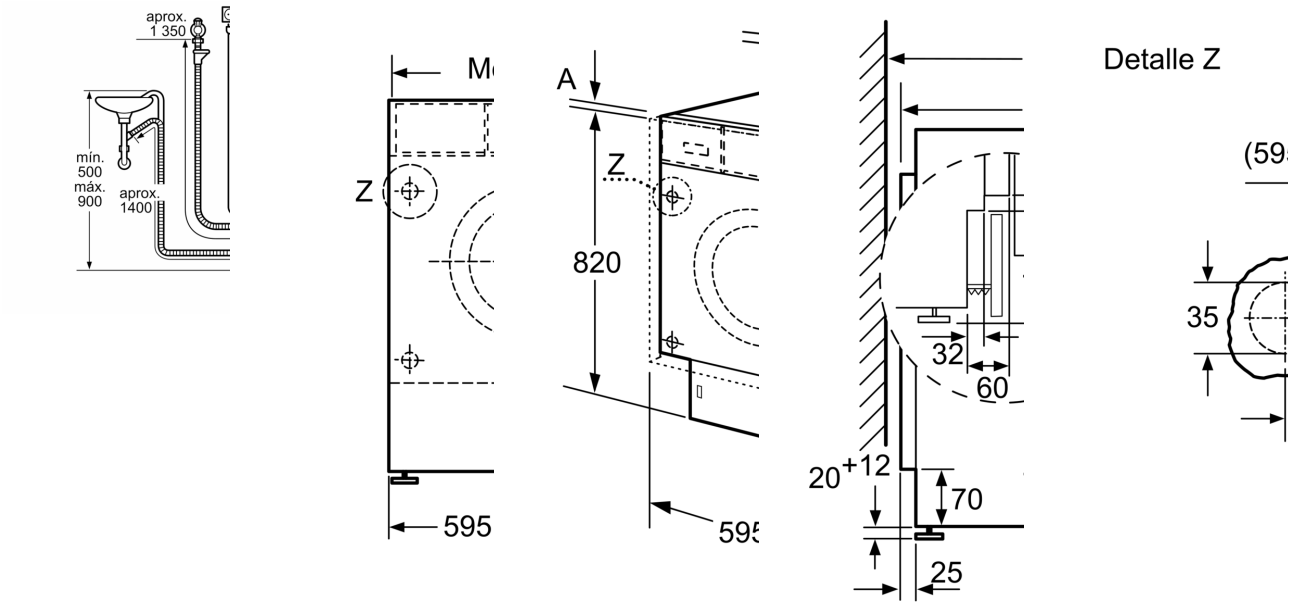
Lavadora-secadora, 7/4 kg, 1200 r.p.m., Blanco
3TW773B