Lavadora, 8 kg, 1000 r.p.m., Blanco 3TS984B

Con su motor ExtraSilencio ahorrarás energía y casi ni te enterarás de que tu lavadora está centrifugando.

- Sensor 3G: corrige cualquier posible desequilibrio de la carga
- Paneles laterales antivibración, el silencio reinará en tu cocina.
- Ahorra detergente y agua con el reconocimiento de exceso de espuma.
- ¿Se te ha olvidado un calcetín o una toalla? No pasa nada, pulsa el botón Pausa+carga y añádelo a la lavadora.
- Display con indicación de tiempo restante de lavado.

Datos técnicos

Capacidad máxima en kg: .....8.0 kg
Tipo de construcción: .....Libre instalación
Altura de la encimera extraíble: ..... 28 mm
Dimensiones del aparato: alto x ancho x fondo (sin puerta): 848 x 598 x 585 mm
Peso neto: .....65.1 kg
Potencia de conexión: ..... 2300 W
Intensidad corriente eléctrica: .....10 A
Tensión: .....220-240 V
Frecuencia: .....50 Hz
Longitud del cable de alimentación eléctrica: ..... 160.0 cm
Apertura de puerta: .....Apertura lateral izquierda
Ruedas de desplazamiento: .....No
Código EAN: 4242006238339
Tipo de instalación: ..... Integrable entre muebles

4 242006 238339

Accesorios opcionales

WMZ20331	PROTECTOR METAL LAVADORA TAPA REMOVIBLE
WMZ20490	ACCESORIO LAVADORA
WMZ2200	ACCESORIO LAVADORA
WMZ2380	ACCESORIO LAVADORA
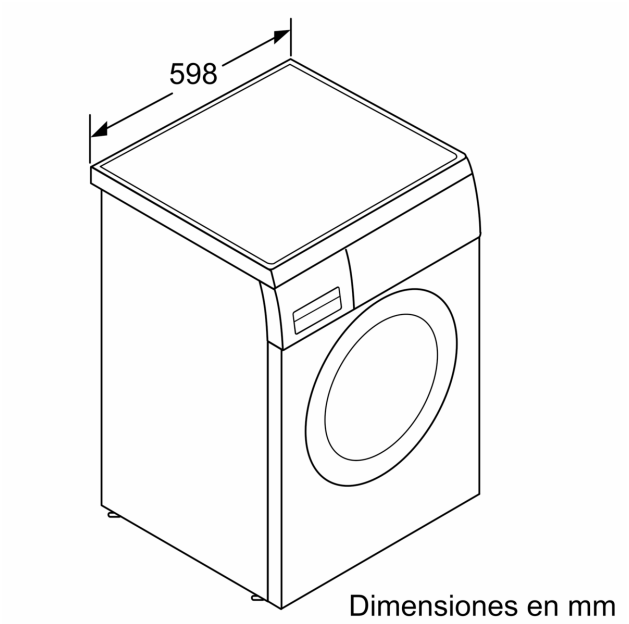
Lavadora, 8 kg, 1000 r.p.m., Blanco
3TS984B