Lavadora de carga superior, 40 cm, 6 kg, 1200 rpm
3TL865

3TL865

- Clase de eficiencia energética: A+ dentro del rango A+++ a D
- Capacidad: 6 kg
- Selección de centrifugado de 1200 a 100 r.p.m. con exclusión de centrifugado final
- Indicadores luminosos de estado de programa
- Programación diferida hasta 12 horas
- Programas especiales: rápido/mix
- Funciones: prelavado, menos plancha, aclarado extra, reducción de centrifugado, agua plus, flot antiarrugas, antimanchas, intensivo
- Parada automática del tambor en la parte superior al final del programa
- Protección múltiple de agua
- Consumo de energía y agua anual: 181 kWh/9460 litros
- Potencia sonora lavado/centrifugado: 59/76 dB(A) re 1 pW

Accesorios incluidos

4242006227838

Balay

Lavadora de carga superior, 40 cm, 6 kg, 1200 rpm
3TL865

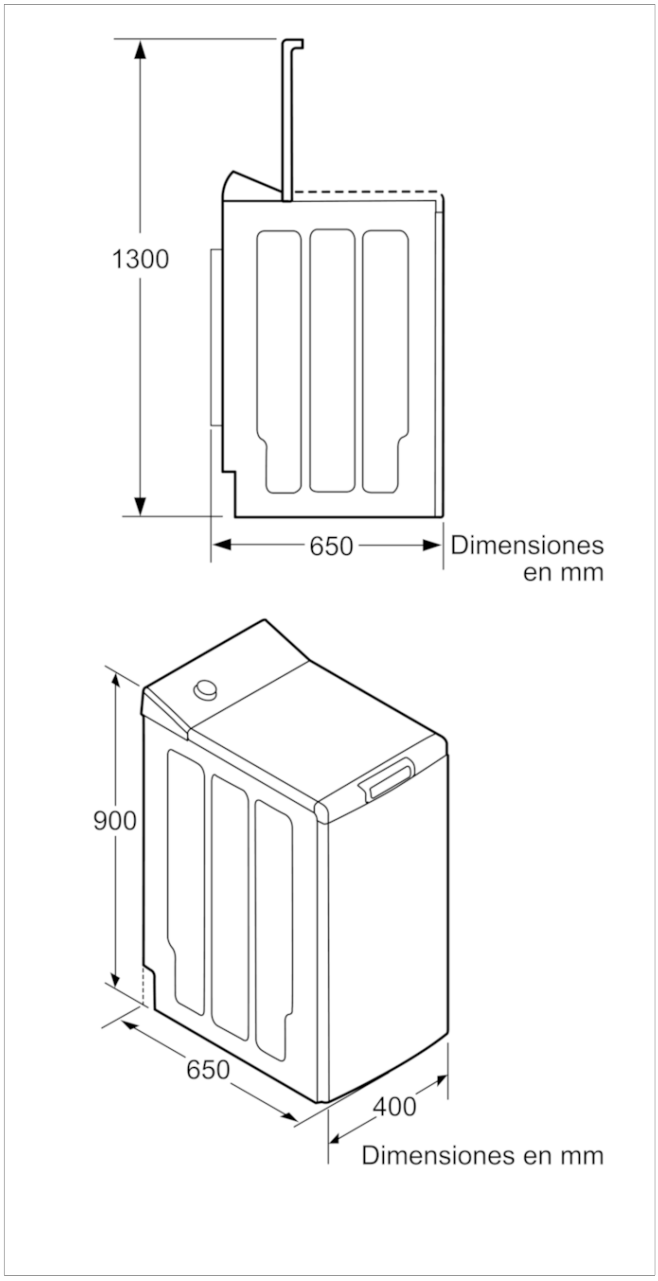

Características

Tipo de construcción: Independiente
Dimensiones del aparato: alto x ancho x fondo (sin puerta): 900 x 400 x 650
Peso neto (kg): 58,976
Potencia de conexión (W): 2300
Intensidad corriente eléctrica (A): 10
Tensión (V): 220-240
Frecuencia (Hz): 50
Certificaciones de homologacion: CE
Longitud del cable de alimentación eléctrica (cm): 150
Clasificación de rendimiento de limpieza: A
Ruedas de desplazamiento: No
Código EAN: 4242006227838

Características de consumo y conexión

Capacidad de algodón (kg) - NUEVA (2010/30/EC): 6,0
Clasificación de eficiencia energética (2010/30/EC): A+
Consumo anual de energía (kWh/annum) - NUEVA (2010/30/EC): 181,00
Consumo de energía (kWh):
Consumo de energía en modo apagado (W) - NUEVA (2010/30/EC): 0,10
Consumo de electricidad en «modo sin apagar» (2010/30/EC): 0,10
Consumo anual de agua (l/año) - NUEVA (2010/30/EC): 9460
Eficacia centrifugado: B
Velocidad máxima de centrifugado (rpm) (2010/30/EC): 1152
Duración media del programa algodón a 40° C (mín.) carga parcial (2010/30/EC): 125
Duración media del programa algodón a 60° C (mín.) carga completa (2010/30/EC): 215
Duración media del programa algodón a 60° C (mín.) carga parcial (2010/30/EC): 140
Duración del modo encendido- Nuevo etiquetado (2010/30/EC): 15
Nivel de ruido en lavado en dB(A) re 1 pW: 59
Nivel de ruido en el centrifugado en dB(A) re 1 pW: 76
Tipo de instalación: Independiente

2020-03-22