Secadora con bomba de calor, 7 kg, Blanco
3SB978B

A+++ antivibración

3SB978B

- Clase de eficiencia energética A+++ (dentro del rango A+++ a D).
- Control de secado por sensor de humedad.
- Condensador autolimpiante.
- Capacidad: 7 kg.
- Display LED.
- Indicación de tiempo restante, estado de programa y fin diferido hasta 24 h.
- Programas especiales: Súper rápido 40 min, Camisas, Acabado lana, Toallas, Plumas, microfibras, Mix, Temporizado caliente, Temporizado frío.
- Funciones: Menos plancha, Secado delicado, Ajuste de secado.
- Función Pausa+carga: apertura de la puerta durante el ciclo de secado.
- Puerta de cristal.
- Iluminación interior del tambor mediante LEDs.
- Tambor SoftCare con palas asimétricas.
- Paneles laterales antivibración.
- Ciclo especial de enfriamiento antiarrugas de 60 min tras la finalización del programa.
- Bloqueo de seguridad para niños.
- Posibilidad de conexión a desagüe.
- Tubo de desagüe incluido.
- Posibilidad de instalación bajo encimera en muebles de altura 85 cm o más.
- Posibilidad de instalación en columna junto con una lavadora mediante el kit de unión 3AS220B (con mesa extraíble) o 3AS110B (sin mesa extraíble).
- Consumo de energía anual: 159 kWh.
- Potencia sonora: 64 dB(A) re 1 pW.

Accesorios opcionales

3AS000B Cesto para secadora
3AS110B Kit unión lavadora-secadora sin mesa
3AS220B Kit unión lav-sec con mesa extraíble

Accesorios incluidos

4242006288303

Secadora con bomba de calor, 7 kg, Blanco
3SB978B

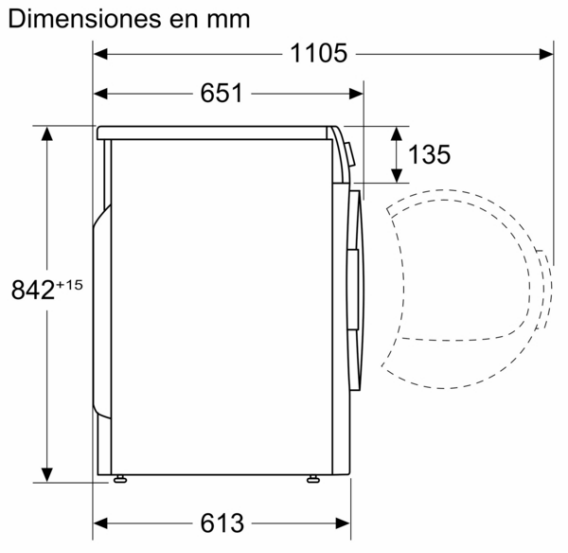

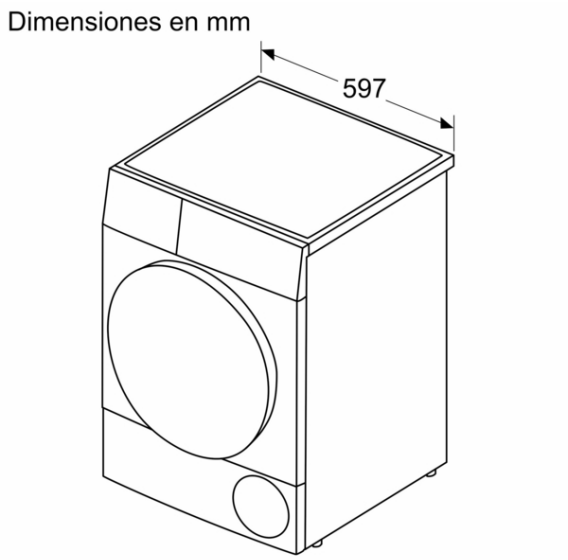

Características

Tipo de construcción: Independiente
Tapa superior removible: No
Bisagra de la puerta: a la derecha
Longitud del cable de alimentación eléctrica: 145,0 cm
Altura de la encimera extraíble: 0 mm
Dimensiones aparato (alto, ancho, fondo): 842 x 598 x 613 mm
Peso neto: 54,0 kg
Gases fluorados de efecto invernadero: No
Tipo de refrigerante: R290
Unidad herméticamente sellada: Sí
Cantidad expresada en equivalente a CO2: 0,000 t
Código EAN: 4242006288303
Potencia de conexión: 1000 W
Intensidad corriente eléctrica: 10 A
Tensión: 220-240 V
Frecuencia: 50 Hz
Capacidad de algodón - NUEVA (2010/30/EC): 7,0 kg
Clase de eficiencia energética (2010/30/EC): A+++
Consumo de energía de secadora eléctrica, carga completa - NUEVA (2010/30/EC): 1,27 kWh
Duración del programa estándar de algodón con carga completa: 135 min
Consumo de energía de secadora eléctrica, carga parcial - NUEVA (2010/30/EC): 0,75 kWh
Duración del programa estándar de algodón con carga parcial: 86 min
Medición de consumo energético anual, secadora eléctrica - NUEVA (2010/30/EC): 159,0 kWh/annum
Medición de duración del programa: 107 min
Media de la eficiencia de condensación con carga completa (%): 88 %
Media de la eficiencia de condensación con carga parcial (%): 88 %
Medición de eficiencia de condensación (%): 88 %

Características de consumo y conexión

2023-03-08