Horno pirolítico, 60 x 60 cm, Cristal blanco
3HB5879B7

Horno Serie Cristal con un diseño moderno y renovado con todas las prestaciones para hacerte la vida más comoda.

- Función Freidora de aire: cocina de forma más saludable con bajo consumo de aceite.
- Raíles Flex 100% extraíbles, máxima comodidad y flexibilidad de uso.
- Con el Control Táctil regula la potencia o la temperatura cómodamente con un dedo.
- Función AutoChef con 40 recetas. El horno lo hará todo por ti.
- Mínimo consumo: cocina cada tipo de alimento obteniendo los mejores resultados ahorrando dinero y energía.

Accesorios incluidos

1 x Parrilla profesional, 1 x Bandeja universal, 1 x Bandeja de cocción Air Fry

Accesorios opcionales

3HZ532010	Bandeja con recubrimiento antiadherente
3HZ538000	Raíles Flex
3HZ629070	Band. multiperforada f. freidora de aire
3HZ638000	Railes 100% ext, reposicionables altura

Datos técnicos

Tipo de construcción: ..... Integrable
Sistema de limpieza: ..... Pirolítico+Hidrolítico
Dimensiones de instalación necesarias (H x W x D): .... 585-595 x 560-568 x 550 mm
Dimensiones de instalación necesarias (H x W x D): .....595x594x548 mm
Medidas del producto embalado: ..... 675 x 660 x 690 mm
Material del panel de mandos: ..... Cristal
Material de la puerta: ..... vidrio
Peso neto: ..... 37.5 kg
Volúmen útil (de la cavidad): ..... 71 l
Método de cocción: .....Descongelar, Grill total, Aire caliente suave, Aire caliente, Calor intensivo, Grill pequeño, Hornear, Horno de leña, Solera, Turbo grill, Precalentar, Mantener caliente
Regulacion de temperatura: ..... Electrónica
Longitud del cable de alimentación eléctrica: ..... 120.0 cm
Código EAN: 4242006315603
Número de cavidades - (2010/30/CE): 1
Clase de eficiencia energética (2010/30/EC)[1]: ..... A+
Consumo de energía por ciclo convencional (2010/30/EC): ... 0.94 kWh/cycle
Energy consumption per cycle forced air convection (2010/30/EC): ..... 0.69 kWh/cycle
Índice de eficiencia energética (2010/30/CE): ..... 81.2 %
Potencia de conexión: ..... 3600 W
Intensidad corriente eléctrica: ..... 16 A
Tensión: ..... 220-240 V
Frecuencia: ..... 50; 60 Hz
Tipo de enchufe: ..... Schuko con conexión a tierra
Accesorios incluidos: ..... 1 x Parrilla profesional, 1 x Bandeja universal, 1 x Bandeja de cocción Air Fry

4 242006 315603

[1] Dentro del rango de clases de eficiencia energética de A+++ a D.

Horno pirolítico, 60 x 60 cm, Cristal blanco
3HB5879B7

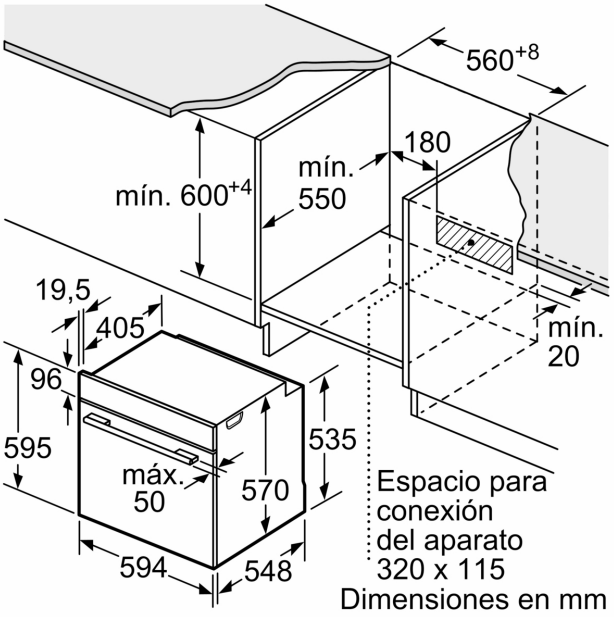

Dimensiones en mm

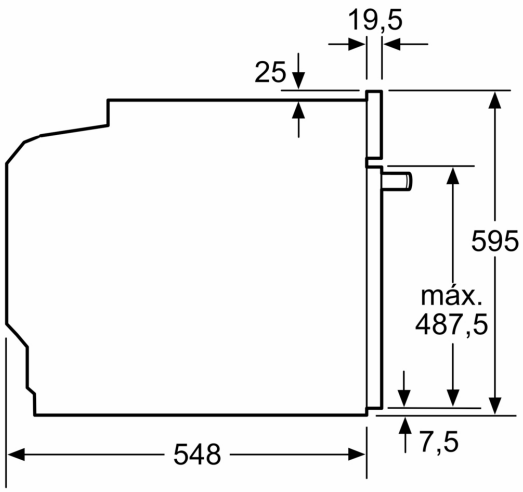

Dimensiones en mm

Dimensiones en mm

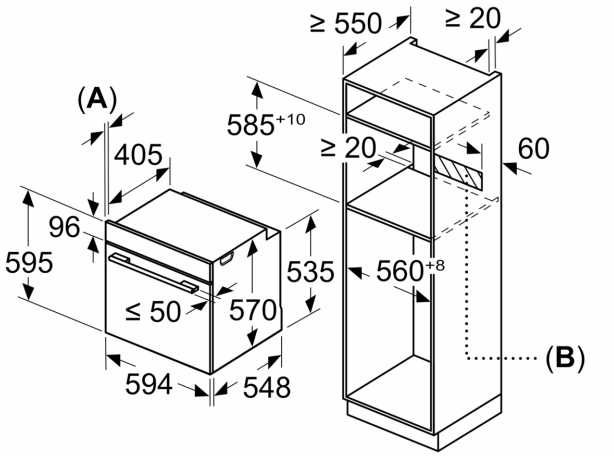

A: 19,5 mm
B: Espacio para la conexión del aparato 320 x 115 mm

Montaje con una placa.

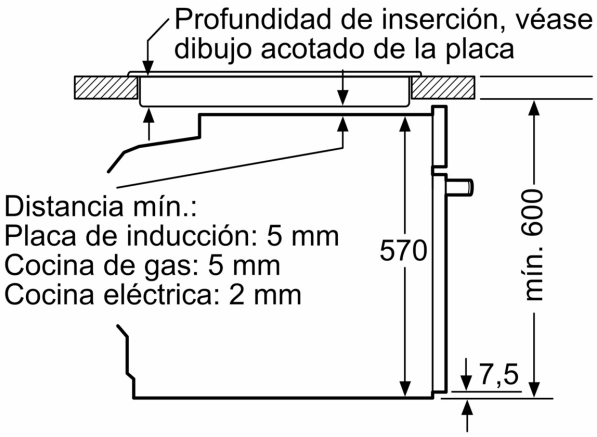

Dimensiones en mm