Horno, 60 x 60 cm, Cristal blanco 3HB5158B2

A++ ↑ D A

Serie Cristal con Control Comfort y raíles Comfort Plus: lo último en diseño, fácil de limpiar y muy resistente.

- Serie Cristal: diseño, resistencia y facilidad de limpieza.
- Control mecánico: práctico e intuitivo para tu máxima comodidad.
- Función AutoChef con 10 recetas. El horno lo hará todo por ti.
- Asistente de limpieza Aqualisis, mantén tu horno en buenas condiciones.
- Reloj electrónico: puedes programar la cocción de tu comida favorita cuando quieras y a tu conveniencia.

Accesorios incluidos

1 x Parrilla profesional, 1 x Bandeja universal, 1 x esponja

Accesorios opcionales

3HZ530000	Bandejas Dúo
3HZ532010	Bandeja con recubrimiento antiadherente
3HZ538000	Raíles Flex

Datos técnicos

Tipo de construcción: ..... Integrable
Sistema de limpieza: ..... Hidrolítico
Dimensiones de instalación necesarias (H x W x D): .... 585-595 x 560-568 x 550 mm
Dimensiones de instalación necesarias (H x W x D): ..... 595x594x548 mm
Medidas del producto embalado: ..... 675 x 660 x 690 mm
Material del panel de mandos: ..... Cristal
Material de la puerta: ..... vidrio
Peso neto: ..... 32.0 kg
Volúmen útil (de la cavidad): ..... 71 l
Método de cocción: .... Grill total, Aire caliente suave, Aire caliente, Hornear, Horno de leña, Solera, Turbo grill
Regulacion de temperatura: ..... Mecánico
Longitud del cable de alimentación eléctrica: ..... 120.0 cm
Código EAN: 4242006299644
Número de cavidades - (2010/30/CE): 1
Clase de eficiencia energética (2010/30/EC)[1]: ..... A
Consumo de energía por ciclo convencional (2010/30/EC): ... 0.97 kWh/cycle
Energy consumption per cycle forced air convection (2010/30/EC): ..... 0.81 kWh/cycle
Índice de eficiencia energética (2010/30/CE): ..... 95.3 %
Potencia de conexión: ..... 3400 W
Intensidad corriente eléctrica: ..... 16 A
Tensión: ..... 220-240 V
Frecuencia: ..... 50; 60 Hz
Tipo de enchufe: ..... Schuko con conexión a tierra
Accesorios incluidos: ..... 1 x Parrilla profesional, 1 x Bandeja universal, 1 x esponja

4 242006 299644

[1] Dentro del rango de clases de eficiencia energética de A+++ a D.

Horno, 60 x 60 cm, Cristal blanco
3HB5158B2

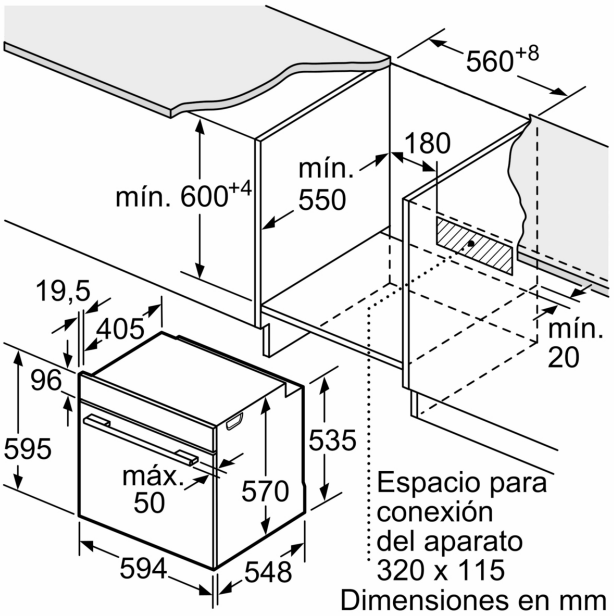

Dimensiones en mm

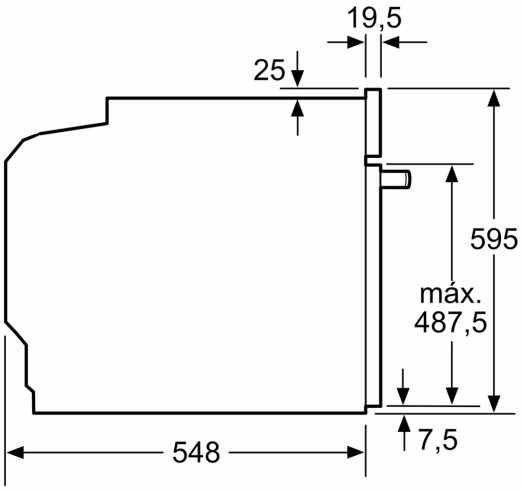

Dimensiones en mm

Dimensiones en mm

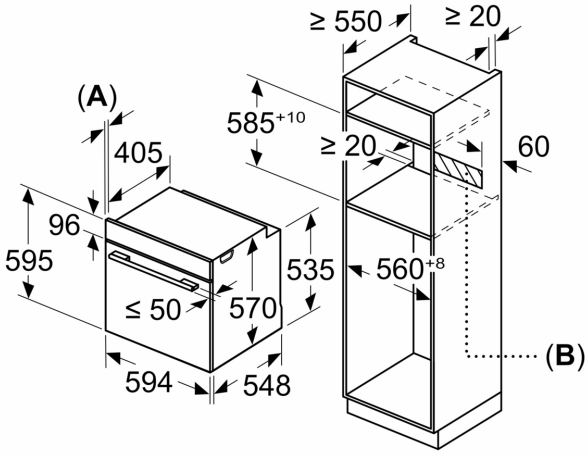

A: 19,5 mm
B: Espacio para la conexión del aparato 320 x 115 mm

Montaje con una placa.

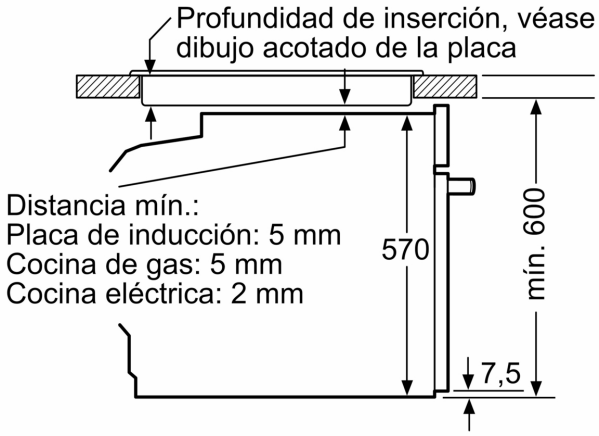

Dimensiones en mm