Horno, 60 x 60 cm, Cristal blanco 3HB504BC

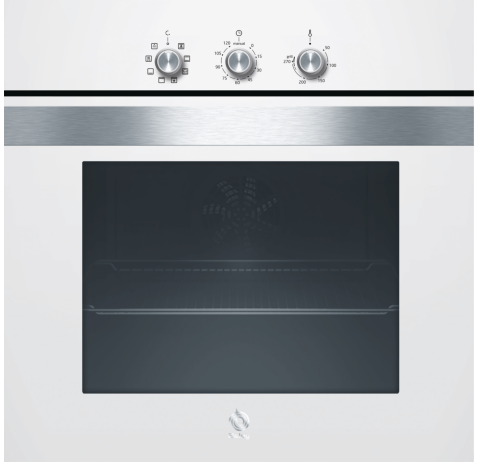

horno de leña

A

Un horno de la Serie Cristal, elegante y fácil de usar, para que solo te compliques a la hora de elegir el menú.

- Puerta abatible, un sistema de apertura para cualquier tipo de cocina.
- Serie Cristal: diseño, resistencia y facilidad de limpieza.
- Función horno de leña, te recordará a la cocina de siempre
- Control mecánico: práctico e intuitivo para tu máxima comodidad.
- Precalentamiento rápido: en poco más de 5 minutos tu horno estará listo para poder cocinar tus platos preferidos.

Datos técnicos

Tipo de construcción: ..... Integrable
Sistema de limpieza: ..... No
Dimensiones de instalación necesarias (H x W x D): .... 575-597 x 560-568 x 550 mm
Dimensiones de instalación necesarias (H x W x D): ..... 595 x 595 x 515 mm
Medidas del producto embalado: ..... 665 x 635 x 635 mm
Material del panel de mandos: ..... Cristal
Material de la puerta: ..... vidrio
Peso neto: ..... 29.6 kg
Volúmen útil (de la cavidad): ..... 61 l
Método de cocción: ..... Hornear, Horno de leña, Solera, Turbo grill, Turbohornear 2D, Grill variable total
Regulacion de temperatura: ..... Mecánico
Número de luces interiores: 1
Longitud del cable de alimentación eléctrica: ..... 95.0 cm
Código EAN: 4242006259877
Número de cavidades - (2010/30/CE): 1
Clase de eficiencia energética (2010/30/EC): ..... A
Consumo de energía por ciclo convencional (2010/30/EC): ... 0.90 kWh/cycle
Energy consumption per cycle forced air convection (2010/30/EC): ..... 0.84 kWh/cycle
Índice de eficiencia energética (2010/30/CE): ..... 103.7 %
Potencia de conexión: ..... 2480 W
Intensidad corriente eléctrica: ..... 16 A
Tensión: ..... 220-240 V
Frecuencia: ..... 50-60 Hz
Tipo de enchufe: ..... Sin enchufe
Accesorios incluidos: ..... 1 x Bandeja esmaltada, 1 x Parrilla profesional

4 242006 259877

Horno, 60 x 60 cm, Cristal blanco
3HB504BC

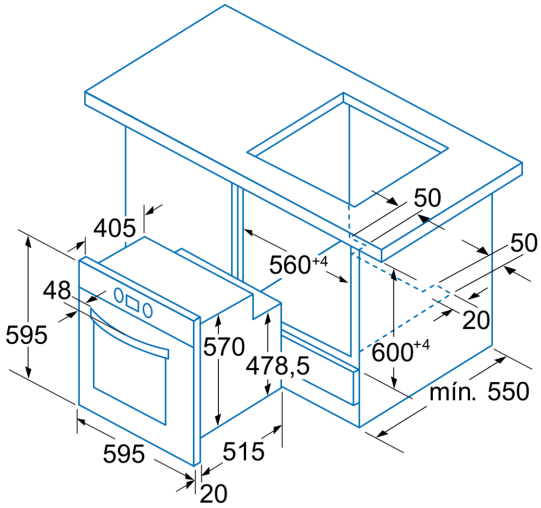

Dimensiones en mm

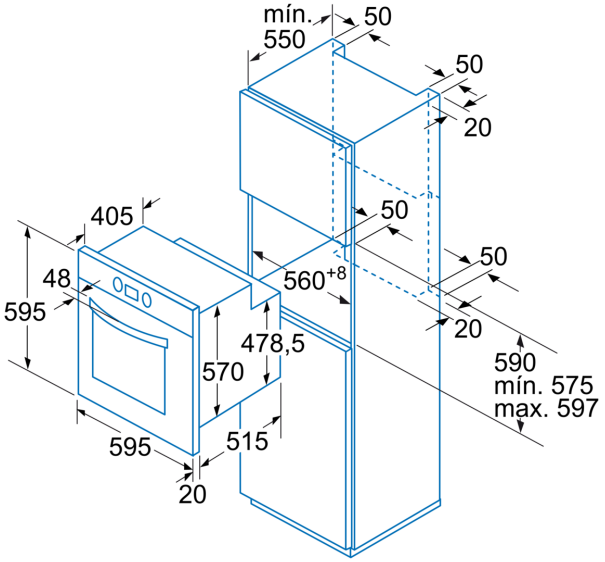

Dimensiones en mm