Horno, 60 x 60 cm, Acero inoxidable 3HB413CX3

Serie Acero con Control Comfort y puerta extraíble: muy resistente y tan fácil de usar como de limpiar.

- Mínimo consumo: cocina cada tipo de alimento obteniendo los mejores resultados ahorrando dinero y energía.
- Asistente de limpieza Aqualisis, mantén tu horno en buenas condiciones.
- Aire caliente 3D Profesional, 3 flujos de aire caliente independientes.
- Reloj electrónico: puedes programar la cocción de tu comida favorita cuando quieras y a tu conveniencia.
- Haz otras tareas mientras cocinas tus alimentos, el Avisador de paro de cocción te dirá cuándo están listos.

Datos técnicos

Tipo de construcción: ..... Integrable
Sistema de limpieza: ..... Hidrolítico
Dimensiones de instalación necesarias (H x W x D): .... 585-595 x 560-568 x 550 mm
Dimensiones de instalación necesarias (H x W x D): ..... 595x594x548 mm
Medidas del producto embalado: ..... 675 x 660 x 690 mm
Material del panel de mandos: ..... Metallic
Material de la puerta: ..... vidrio
Peso neto: ..... 37.0 kg
Volúmen útil (de la cavidad): ..... 71 l
Método de cocción: .... Grill total, Aire caliente suave, Aire caliente, Hornear, Horno de leña, Solera, Turbo grill
Longitud del cable de alimentación eléctrica: ..... 120.0 cm
Código EAN: 4242006315481
Número de cavidades - (2010/30/CE): 1
Clase de eficiencia energética (2010/30/EC)[1]: ..... A+
Consumo de energía por ciclo convencional (2010/30/EC): ... 0.94 kWh/cycle
Energy consumption per cycle forced air convection (2010/30/EC): ..... 0.69 kWh/cycle
Índice de eficiencia energética (2010/30/CE): ..... 81.2 %
Potencia de conexión: ..... 3400 W
Intensidad corriente eléctrica: ..... 16 A
Tensión: ..... 220-240 V
Frecuencia: ..... 50; 60 Hz
Tipo de enchufe: ..... Schuko con conexión a tierra
Accesorios incluidos: ..... 1 x Parrilla profesional, 1 x Bandeja universal

4 242006 315481

[1] Dentro del rango de clases de eficiencia energética de A+++ a D.

Horno, 60 x 60 cm, Acero inoxidable
3HB413CX3

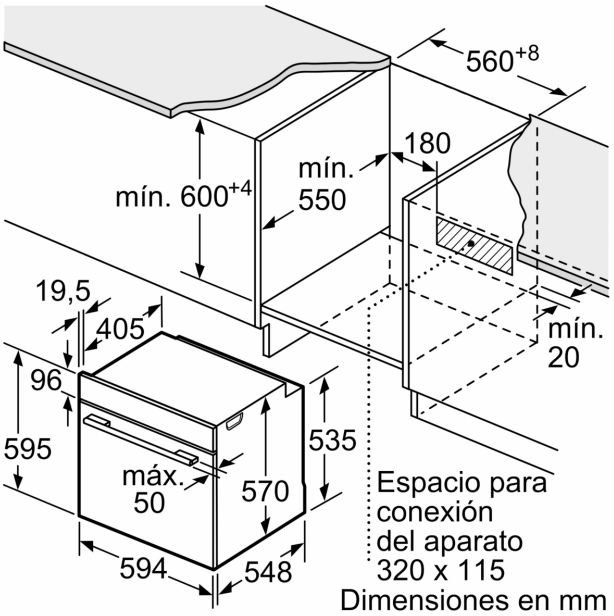

Dimensiones en mm

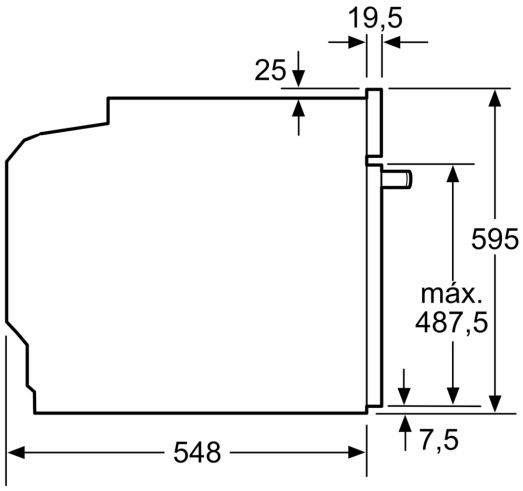

Dimensiones en mm

Dimensiones en mm

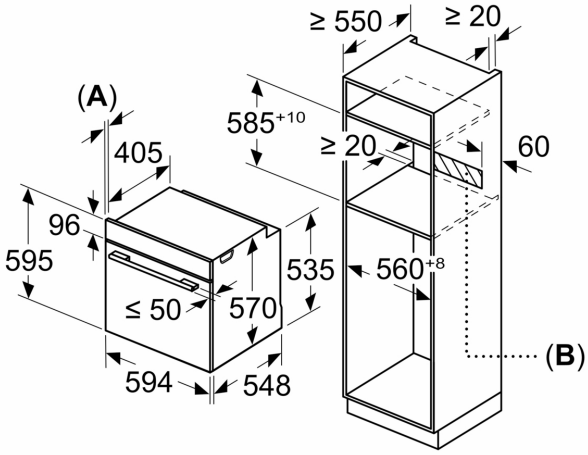

A: 19,5 mm
B: Espacio para la conexión del aparato 320 x 115 mm

Montaje con una placa.

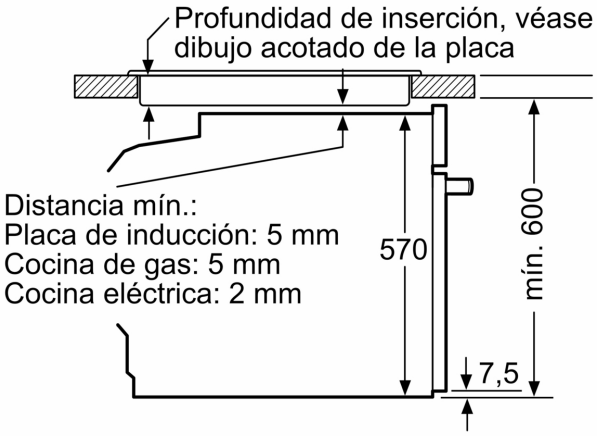

Dimensiones en mm