Horno, 60 x 60 cm, Acero inoxidable 3HB404XM

A

Un horno cómodo y de fácil uso. La opción perfecta para personas que no se complican sin renunciar a los mejores resultados de cocción.

- Puerta abatible, un sistema de apertura para cualquier tipo de cocina.
- Serie Acero, hornos con un estilo moderno y la máxima calidad.
- Control mecánico: práctico e intuitivo para tu máxima comodidad.
- Puerta fría: el cristal se mantiene a baja temperatura garantizándote la máxima seguridad.

Datos técnicos

Tipo de construcción: ..... Integrable
Sistema de limpieza: ..... No
Dimensiones de instalación necesarias (H x W x D): .... 575-597 x 560-568 x 550 mm
Dimensiones de instalación necesarias (H x W x D): .....595 x 595 x 548 mm
Medidas del producto embalado: ..... 666 x 659 x 684 mm
Material del panel de mandos: ..... Metal
Material de la puerta: .....vidrio
Peso neto: ..... 29.7 kg
Volúmen útil (de la cavidad): .....66 l
Método de cocción: .....Hornear, Solera, Turbo grill, Turbohornear 2D, Grill variable total, Grill variable pequeño
Regulacion de temperatura: ..... Mecánico
Número de luces interiores: 1
Longitud del cable de alimentación eléctrica: ..... 100.0 cm
Código EAN: 4242006240745
Número de cavidades - (2010/30/CE): 1
Clase de eficiencia energética (2010/30/EC): ..... A
Consumo de energía por ciclo convencional (2010/30/EC): ... 0.96 kWh/cycle
Energy consumption per cycle forced air convection (2010/30/EC): ..... 0.88 kWh/cycle
Índice de eficiencia energética (2010/30/CE): ..... 106.0 %
Potencia de conexión: ..... 2800 W
Intensidad corriente eléctrica: .....13 A
Tensión: .....220-240 V
Frecuencia: .....60; 50 Hz
Tipo de enchufe: ..... Sin enchufe
Accesorios incluidos: ..... 1 x Bandeja esmaltada, 1 x Parrilla profesional

4 242006 240745

Horno, 60 x 60 cm, Acero inoxidable
3HB404XM

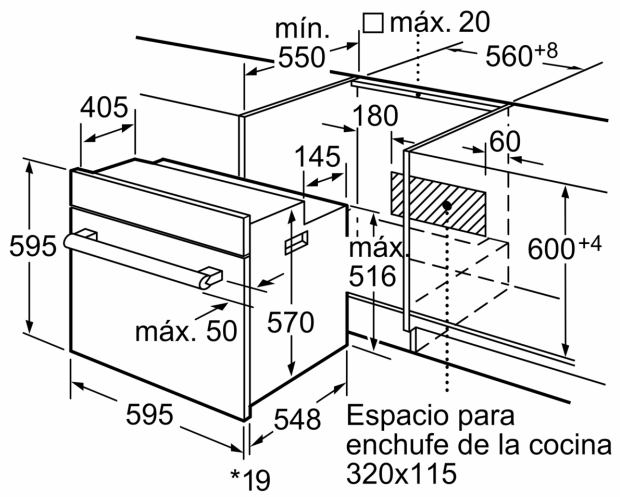

* Con frontal de metal 20 mm

Dimensiones en mm

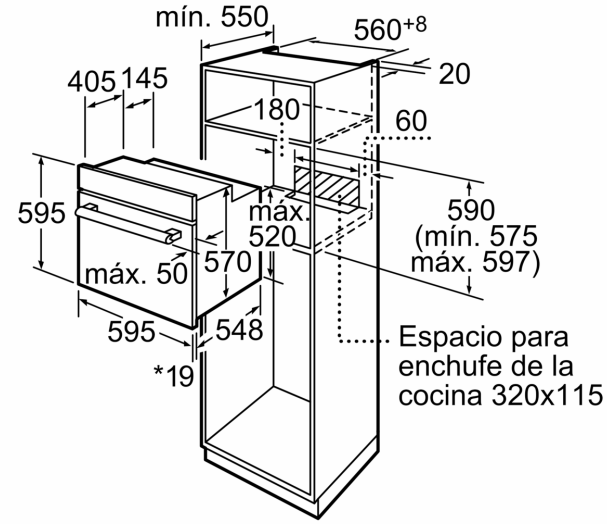

* Con frontal de metal 20 mm

Dimensiones en mm

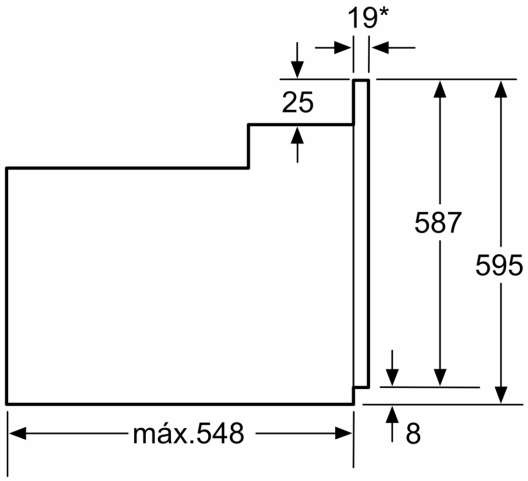

* Con frontal de metal 20 mm

Dimensiones en mm