Congelador vertical 1 puerta, 186 x 60 cm, Acero inoxidable antihuellas 3GF8667P

De sorprendente capacidad para que te olvides de cómo encajar los congelados. Con el diseño a juego de su respectivo frigorífico.

- Cajón Big Box, pon fin problemas de espacio en el congelador.
- Tirador ergonómico para abrir la puerta con un sencillo movimiento.
- Guarda todo tipo de alimentos con las bandejas de cristal de seguridad.
- Práctico dispensador integrado, obtén cubitos de hielo de forma cómoda.
- Electrónica táctil digital interior, la forma más cómoda de tenerlo todo bajo control.

Datos técnicos

Display de temperatura congelador:	Digital
Luz:	Si
Categoría de producto:	Congelador vertical
Tipo de construcción:	Libre instalación
Opción de puerta panelable:	No posible
Sistema No frost:	Total
Altura:	1860 mm
Anchura:	600 mm
Fondo del aparato sin tirador:	650 mm
Medidas del producto embalado:	1900 x 650 x 740 mm
Peso neto:	78.0 kg
Peso bruto:	80.0 kg
Potencia de conexión:	90 W
Intensidad corriente eléctrica:	10 A
Frecuencia:	50 Hz
Longitud del cable de alimentación eléctrica:	230.0 cm
Apertura de puerta:	Derecha reversible
Color de la puerta:	Chrome Inox-metallic
Tipo de descongelación del congelador:	Automatic
Señal de alarma / funcionamiento erróneo:	Visual y sonoro
Puerta con cerradura:	No
Nº de cajones /cestas:	5
Nº de flaps congelación:	2
Código EAN:	4242006219581
Marca:	Balay
Código comercial del producto:	3GF8667P
Categoría de producto:	Congelador vertical
Accesorios incluidos:	3 x Acumulador de frío

Accesorios incluidos

3 x Acumulador de frío

Accesorios opcionales

3AF1860X Accesorio Frío - Kit de unión acero

4 242006 219581

Congelador vertical 1 puerta, 186 x 60 cm, Acero inoxidable antihuellas 3GF8667P

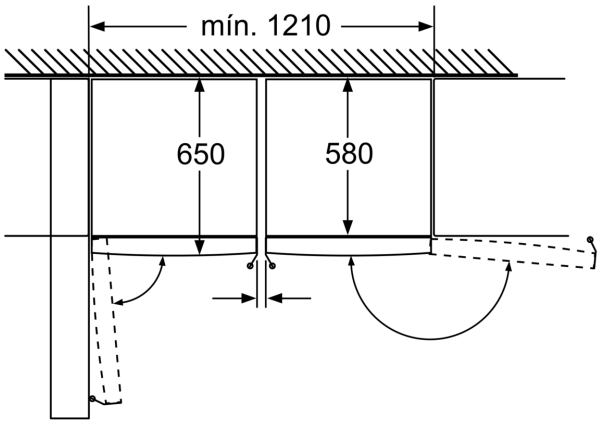

Las bandejas y los cajones se pueden extraer completamente incluso cuando el aparato se encuentra colocado directamente junto a la pared.

Dimensiones en mm