Frigorífico 1 puerta, 186 x 60 cm, Blanco
3FCE563WE

Gran capacidad para conservar toda la compra semanal, con el diseño perfecto para encajar con su respectivo congelador.

- Tus frutas y verduras frescas durante más tiempo gracias al cajón ExtraFresh con regulador de humedad.
- Control electrónico: el sistema más cómodo para tener siempre la temperatura adecuada en tu frigorífico.
- Tirador ergonómico para abrir la puerta con un sencillo movimiento.

Datos técnicos

Clase de eficiencia energética[1]: ..... E
Promedio anual de consumo de energía en kilovatios hora por año (kWh/a)[2]: ..... 116 kWh/a
Volumen útil del congelador: ..... 0 l
Volumen útil del frigorífico: ..... 346 l
Emisiones de ruido aéreo: ..... 39 dB(A) re 1pW
Clase de emisiones de ruido aéreo: C
Tipo de construcción: ..... Libre instalación
Opción de puerta panelable: ..... No posible
Altura: ..... 1860 mm
Anchura: ..... 600 mm
Fondo del aparato sin tirador: ..... 650 mm
Peso neto: ..... 63.1 kg
Intensidad corriente eléctrica: ..... 10 A
Apertura de puerta: ..... Izquierda reversible
Tensión: ..... 220-240 V
Frecuencia: ..... 50 Hz
Longitud del cable de alimentación eléctrica: ..... 230.0 cm
Nº de motocompresores: 1
Nº de sistemas de frío independientes: 1
Ventilador interior sección frigorífico: ..... Si
Puerta reversible: ..... Si
Nº de bandejas ajustables en el compartimento frigorífico: 6
Estantes para botellas: ..... No
Código EAN: 4242006292232
Marca: ..... Balay
Código comercial del producto: 3FCE563WE
Categoría de producto: ..... Cámara del frigorífico
Sistema No frost: ..... No
Tipo de instalación: ..... Libre instalación

4 242006 292232

Accesorios opcionales

3AF1860W	Accesorio Frío - Kit de unión blanco

[1] Dentro del rango de clases de eficiencia energética de A a G.
[2] Basado en los resultados del test estándar de 24 horas. El consumo real depende del uso/posición del aparato.

Frigorífico 1 puerta, 186 x 60 cm, Blanco
3FCE563WE

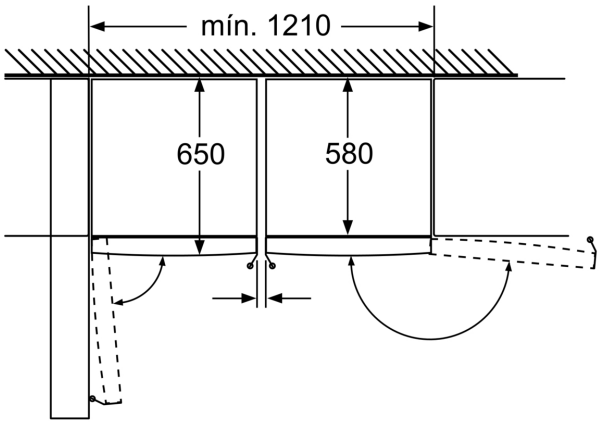

Las bandejas y los cajones se pueden extraer completamente incluso cuando el aparato se encuentra colocado directamente junto a la pared.

Dimensiones en mm

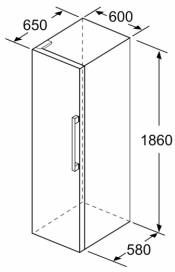

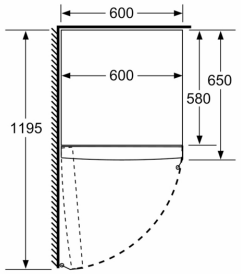

Dimensiones en mm

	a	b	c	d	e	f
KSW36, GSD36	187	60	65	58	60	119,5
KSV36, KSF36, GSN36, GSV36	186					
KSV33, GSN33, GSV33	176					
KSV29, GSN29, GSV29	161					
GSV24	146					
GSN51	161	70	78	70	70	142
GSN54	176					
GSN58	191					

a Altura
b Ancho
c Profundidad con la puerta cerrada sin tirador
d Profundidad del armario
e Ancho con la puerta abierta y sin tirador
f Profundidad con la puerta abierta sin tirador

Dimensiones en cm