Frigorífico 1 puerta, 186 x 60 cm, Acero inoxidable antihuellas
3FC1663P

3FC1663P

- Clase de eficiencia energética A++ dentro del rango A+++ a D
- Dimensiones del aparato (alto x ancho x fondo sin tirador): 186 x 60 x 65 cm
- Sistema eficiente de iluminación cenital mediante LED
- Tirador ergonómico de fácil apertura
- Electrónica Touch Control integrada en la puerta
- Descongelación y evaporación automática en refrigerador
- Sistema ExtraVentilation
- Refrigeración "Súper"
- Cajón ExtraFresh para frutas y verduras con regulador de humedad
- Bandejas de cristal de seguridad extensibles Easy Access
- Botellero flexible
- Apertura de puerta a la izquierda, puertas reversibles
- Juntas de puerta desmontables e intercambiables
- Puede combinarse con el congelador 3GF8663P (accesorio de unión 3AF1860X)

Accesorios opcionales

3AF1860X ACCESORIO FRIO KIT DE UNION ACERO

Accesorios incluidos

4242006236694

Frigorífico 1 puerta, 186 x 60 cm, Acero inoxidable antihuellas
3FC1663P

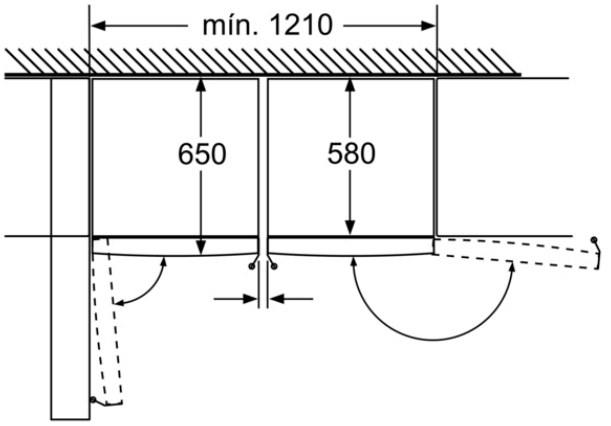

Las bandejas y los cajones se pueden extraer completamente incluso cuando el aparato se encuentra colocado directamente junto a la pared.

Dimensiones en mm

Características

Tipo de construcción: Independiente
Opción de puerta panelable: No posible
Altura: 1860 mm
Anchura del producto: 600 mm
Fondo del aparato sin tirador: 650 mm
Peso neto: 71,9 kg
Potencia de conexión: 90 W
Intensidad corriente eléctrica: 10 A
Bisagra de la puerta: Izquierda reversible
Tensión: 220-240 V
Frecuencia: 50 Hz
Longitud del cable de alimentación eléctrica: 230,0 cm
Nº de motocompresores: 1
Nº de sistemas de frío independientes: 1
Ventilador interior sección frigorífico: Si
Puerta reversible: Si
Nº de bandejas ajustables en el compartimento frigorífico: 5
Estantes para botellas: Si
Código EAN: 4242006236694
Marca: Balay
Código comercial del producto: 3FC1663P
Categoría de producto: Cámara del frigorífico
Clase de eficiencia energética (2010/30/EC): A++
Consumo anual de energía - NUEVA (2010/30/EC): 112,00 kWh/a
Capacidad neta del frigorífico (2010/30/EC): 346 l
Capacidad neta del congelador (2010/30/EC): 0 l
Sistema No frost: No
Capacidad de congelación (2010/30/EC): 0 kg/24h
Nivel de contaminación acústica: 39 dB(A) re 1 pW
Clase climática: SN-T
Tipo de instalación: N/A
Accesorios incluidos: 1 x Huevera

Características de consumo y conexión

2023-05-30