Placa de inducción, 90 cm,
3EB997LT

3EB997LT

- Control Plus con 17 niveles de cocción en cada zona.
- 5 zonas de inducción con Función Sprint® (Boost) y Función Turbo:
- - 1 zona extra gigante de 32 cm.
- - 1 zona de 15 cm.
- - 1 zona de 21 cm.
- - 2 zonas de 18 cm
- Control de Temperatura del Aceite con 5 niveles en todas las zonas de cocción.
- Función Comprobar recipiente.
- Función Limpieza: bloqueo del control.
- Función Memoria.
- Función Inicio automático.
- Función Mi consumo.
- Función Mantener caliente.
- Función Cronómetro.
- Programación de tiempo de cocción para cada zona.
- Función Alarma con duración de aviso regulable.
- Función de Seguridad para niños con opción de bloqueo permanente o temporal.
- Autodesconexión antiolvido de la placa.
- Función Potencia máxima regulable: posibilidad de limitar la potencia total de la placa.
- Función Silencio: posibilidad de desconectar los avisos sonoros.
- Indicador de 2 niveles de calor residual para cada zona de cocción (H/h).
- Incluye una guía rápida para el control de temperatura del aceite.
- Libro de recetas gratuito bajo pedido

Accesorios opcionales

3SA0015X Sartén 15 cm diámetro
3SA0021X Sartén 21 cm diámetro

Accesorios incluidos

4242006251086

Balay

Placa de inducción, 90 cm, 3EB997LT

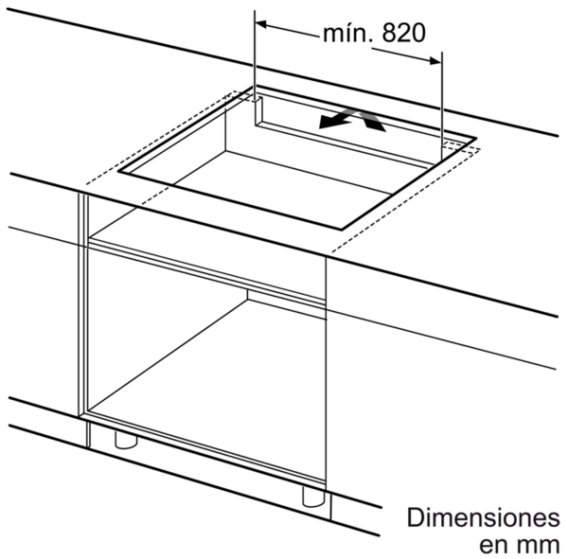

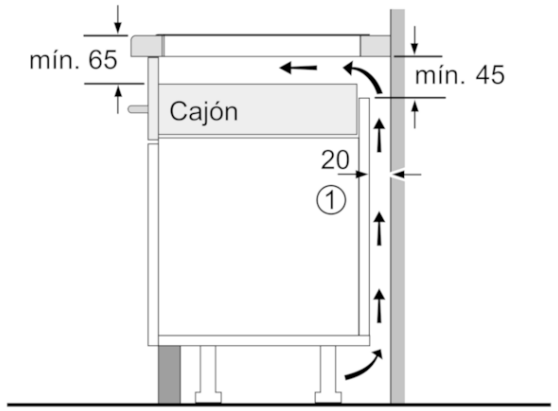

1 Espacio de ventilación necesario.

Dimensiones en mm

Características

Familia de Producto: Placa independie.vitrocerámica
Tipo de construcción: Integrable
Entrada de energía: Eléctrico
Número de posiciones que se pueden usar al mismo tiempo: 5
Medidas del nicho de encastre: 51 x 880-880 x 490-500
Anchura del producto: 918
Dimensiones aparato (alto, ancho, fondo (sin incluir la puerta)) (mm): 51 x 918 x 522
Medidas del producto embalado (mm): 126 x 1073 x 603
Peso neto (kg): 20,985
Peso bruto (kg): 22,8
Indicador de calor residual: Separado
Ubicación del panel de mandos: Frontal de placa de cocina
Material de la superficie básica: Vitrocerámica
Color superficie superior: negro
Certificaciones de homologacion: AENOR, CE
Longitud del cable de alimentación eléctrica (cm): 110
Código EAN: 4242006251086

Características de consumo y conexión

Potencia de conexión eléctrica (W): 11100
Potencia de conexión de gas (W):
Intensidad corriente eléctrica (A):
Tensión (V): 220-240
Frecuencia (Hz): 60; 50

2020-04-08