Placa de inducción, 80 cm, Gris antracita, Placa sin marco de acero inoxidable
3EB980AV

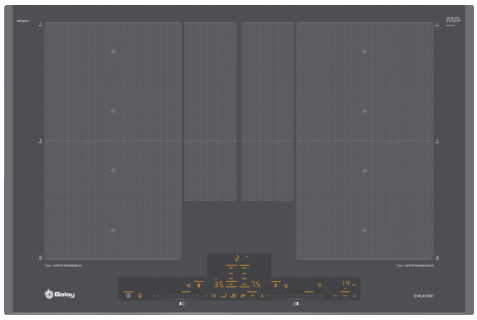

La nueva tecnología Flex Inducción Total de Balay amplía la zona de cocción haciendo el espacio mucho más flexible y el cocinado, más libre y cómodo.

- La rapidez y la limpieza en la cocina tienen un nombre: inducción.
- Flex Inducción Total: Descubre lo que significa realmente "cocinar a tus anchas".
- Reconocimiento de desplazamiento del recipiente: desplaza el recipiente sin variar la potencia y tiempo seleccionados.
- El Control de Temperatura del Aceite te avisa de cuándo está listo.
- Con la función programación es imposible que te despistes.

Datos técnicos

Familia de Producto: ..... Placa independie.vitrocerámica
Tipo de construcción: ..... Integrable
Entrada de energía: ..... Eléctrico
Número de posiciones que se pueden usar al mismo tiempo: 4
Dimensiones de instalación necesarias (H x W x D): 51 x 750-750 x 490-500 mm
Anchura: ..... 791 mm
Dimensiones de instalación necesarias (H x W x D): .....51 x 791 x 522 mm
Medidas del producto embalado: ..... 126 x 953 x 608 mm
Peso neto: ..... 15.2 kg
Peso bruto: ..... 18.8 kg
Indicador de calor residual: ..... Separado
Ubicación del panel de mandos: ..... Frontal de placa de cocina
Longitud del cable de alimentación eléctrica: ..... 110.0 cm
Código EAN: 4242006287740
Tensión: ..... 220-240 V
Frecuencia: ..... 50; 60 Hz

4 242006 287740

Accesorios opcionales

3AB3030L	Accesorio de unión
3AB39011	Fuente de asados
3AB39012	Rejilla cocción al vapor con 3AB39011
3AB39210	Sartén base 15cm. control de temperatura
3AB39220	Sartén base 19cm. control de temperatura
3AB39230	Sartén base 21cm. control de temperatura
3AB39250	Sartén de 28 cm. de diámetro.
3AB39512	Teppan Yaki grande
3AB39522	Parrilla grill de aluminio fundido.
3AB9FF010	Sartén Zona Flexible, grande
3AB9FF030	Set de sartenes Flex, 3 piezas
3AB9TY010	Teppan Yaki

Placa de inducción, 80 cm, Gris antracita, Placa sin marco de acero inoxidable
3EB980AV

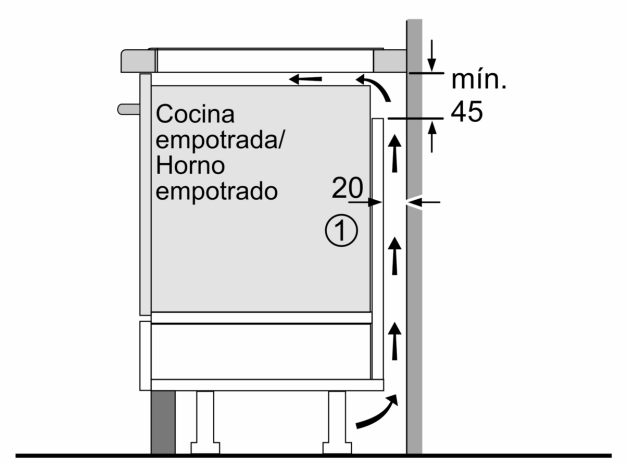

① Rendija de ventilación necesaria

Dimensiones en mm

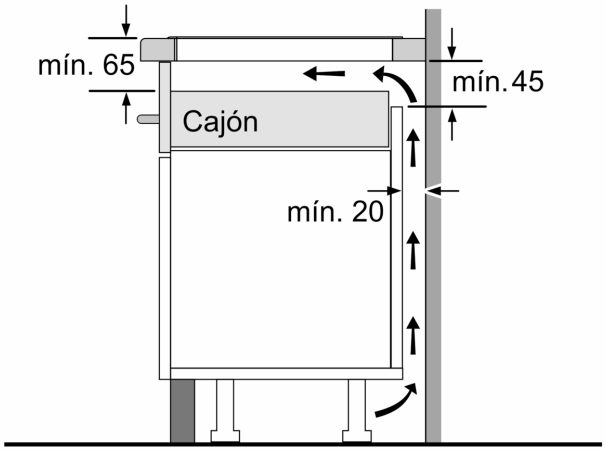

Dimensiones en mm

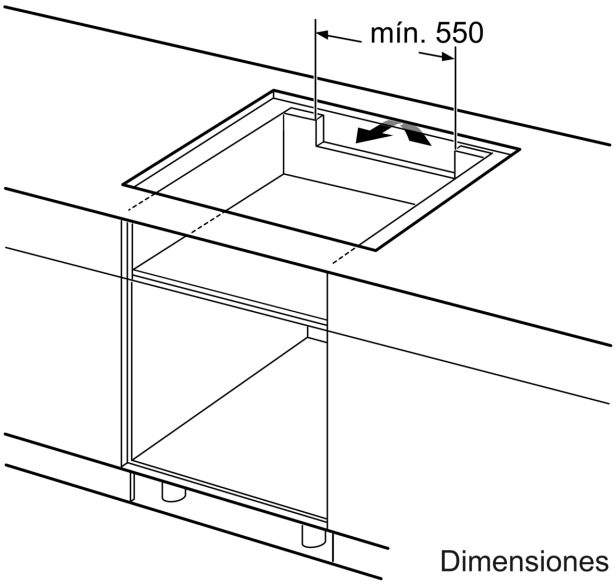

Dimensiones en mm

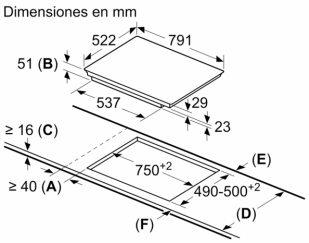

A: Distancia mínima desde el corte de la placa hasta la pared.
B: Profundidad de inserción
C: Debe haber un espacio libre de 30 mm entre la superficie de la encimera y la parte superior delantera del horno. Consultar el espacio necesario para el horno.

La encimera en la que se instale la placa debe resistir cargas de aprox. 60 kg; se pueden usar subestructuras adecuadas en caso necesario.

D	E	F
585-600	50	≥ 35
> 600	≥ 50	≥ 50