Placa de inducción, 60 cm, Negro, Placa sin marco de acero inoxidable 3EB915LR

- La rapidez y la limpieza en la cocina tienen un nombre: inducción.
- Disfruta de la cocina a lo grande en su zona gigante de 28 cm.
- Cocina cómodamente con el control táctil de fácil uso y sus funciones.
- Acelera el calentamiento de líquidos con la función Sprint.
- Con la función programación es imposible que te despistes.

Datos técnicos

Familia de Producto: ..... Placa independie.vitrocerámica
Tipo de construcción: ..... Integrable
Entrada de energía: ..... Eléctrico
Número de posiciones que se pueden usar al mismo tiempo: 3
Dimensiones de instalación necesarias (H x W x D): 51 x 560-560 x 490-490 mm
Anchura: ..... 592 mm
Dimensiones de instalación necesarias (H x W x D): .....51 x 592 x 522 mm
Medidas del producto embalado: ..... 118 x 591 x 604 mm
Peso neto: ..... 10.6 kg
Peso bruto: ..... 11.5 kg
Indicador de calor residual: ..... Separado
Ubicación del panel de mandos: ..... Frontal de placa de cocina
Material de la superficie básica: ..... Cristal vitrocerámico
Color superficie superior: ..... Negro
Longitud del cable de alimentación eléctrica: ..... 110.0 cm
Código EAN: 4242006227074
Tensión: .....220-240 V
Frecuencia: .....50; 60 Hz

4 242006 227074

Placa de inducción, 60 cm, Negro,
Placa sin marco de acero inoxidable
3EB915LR

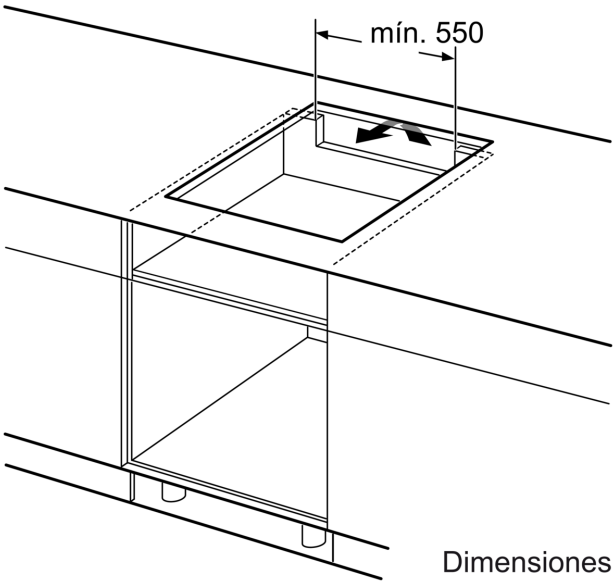

Dimensiones en mm

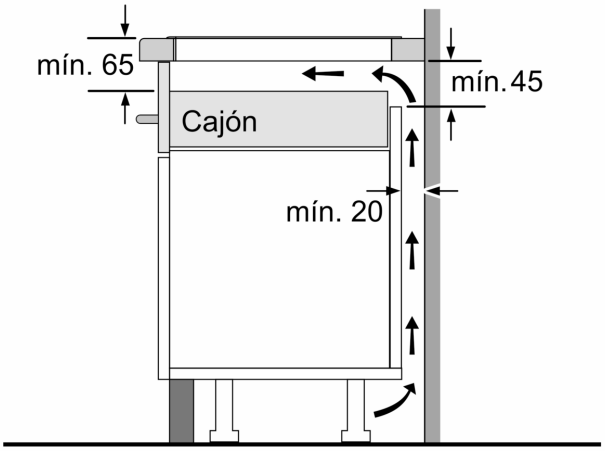

Dimensiones en mm

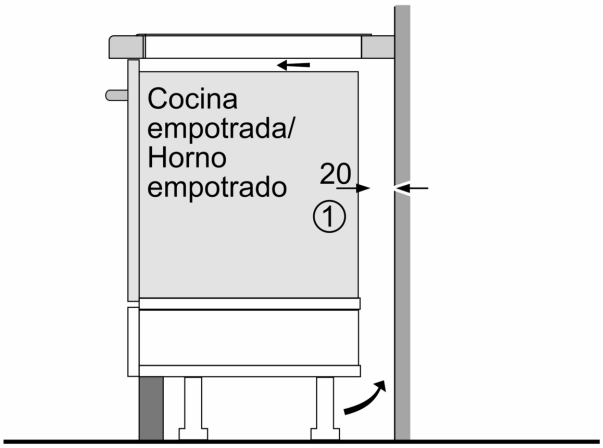

1
Rendija de
ventilación necesaria.

Dimensiones en mm