Placa de inducción, 60 cm, Negro, sin marco inoxidable
3EB865ER

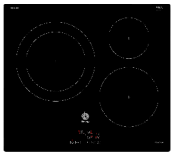

3SA0018X	Sartén 18 cm diámetro
3SA0021X	Sartén 21 cm diámetro
3ABCF260	Sartén Ø 22 / 26 cm
3ABLP200	Olla Ø 18 (fondo) / 20 cm (top)
3CC0024X	Cacerola 24 cm diámetro
3CZ0015X	Cazo 15 cm diámetro
3OL0018X	Olla 18 cm diámetro
3PA0028X	Paellero 28 cm.
3SA0015X	Sartén 15 cm diámetro

Una placa con las prestaciones necesarias y las ventajas de la inducción para que cocines cómodamente.

- La rapidez y la limpieza en la cocina tienen un nombre: inducción.
- Disfruta de la cocina a lo grande en su zona gigante de 28 cm.
- Cocina cómodamente con el control táctil de fácil uso y sus funciones.
- Acelera el calentamiento de líquidos con la función Sprint.
- Con la función programación es imposible que te despistes.

Familia de Producto:	Placa independie.vitrocerámica
Tipo de construcción:	Integrable
Entrada de energía:	Eléctrico
Número de posiciones que se pueden usar al mismo tiempo:	3
Dimensiones de instalación necesarias (H x W x D):	51 x 560-560 x 490-500 mm
Anchura:	592 mm
Dimensiones de instalación necesarias (H x W x D):	51 x 592 x 522 mm
Medidas del producto embalado:	126 x 753 x 603 mm
Peso neto:	10.5 kg
Peso bruto:	12.6 kg
Indicador de calor residual:	Separado
Ubicación del panel de mandos:	Frontal de placa de cocina
Material de la superficie básica:	Cristal vitrocerámico
Color superficie superior:	Negro
Longitud del cable de alimentación eléctrica:	110.0 cm
Código EAN:	4242006254339
Tensión:	220-240 V
Frecuencia:	50; 60 Hz

4 242006 254339

Placa de inducción, 60 cm, Negro, sin marco inoxidable
3EB865ER

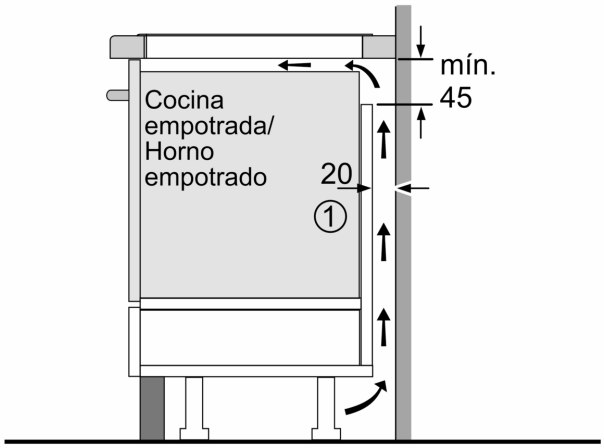

1
Rendija de
ventilación necesaria

Dimensiones en mm

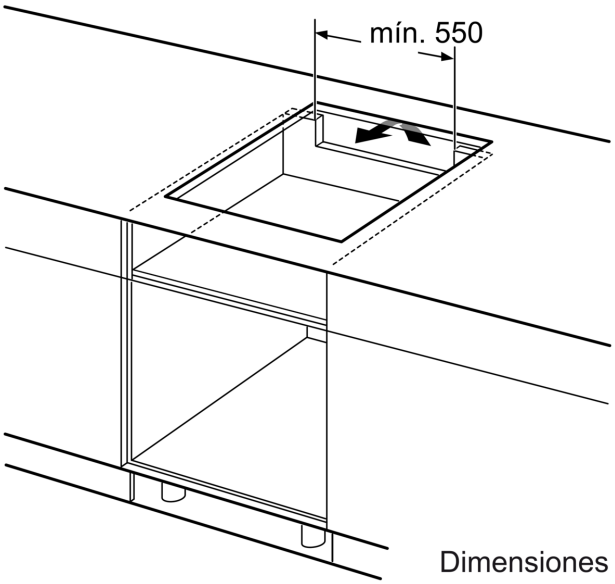

Dimensiones
en mm

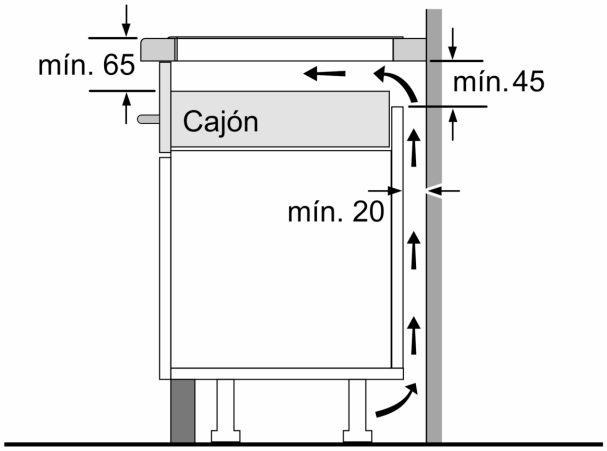

Dimensiones en mm