Placa vitrocerámica, 60 cm, Placa con marco de acero inoxidable 3EB765XQ

Control deslizante

Programación tiempo

Si adaptas los ingredientes según el número de invitados ¿no debería adaptarse también tu placa? Disfruta de la zona doble de 21/28 cm.

- Con la función limpieza puedes bloquear el control durante unos segundos para limpiar los líquidos derramados mientras cocinas.
- Con su control deslizante y prácticas funciones le darás el punto perfecto a tus platos de forma sencilla y cómoda.
- Con la función programación es imposible que te despistes. El arroz en su punto y la pasta al dente.

Accesorios opcionales

3ABCF260	Sartén Ø 22 / 26 cm
3ABLP200	Olla Ø 18 (fondo) / 20 cm (top)

Datos técnicos

Familia de Producto: ..... Placa independie.vitrocerámica
Tipo de construcción: ..... Integrable
Entrada de energía: ..... Eléctrico
Número de posiciones que se pueden usar al mismo tiempo: 3
Dimensiones de instalación necesarias (H x W x D): 48 x 560-560 x 490-500 mm
Anchura: ..... 583 mm
Dimensiones de instalación necesarias (H x W x D): ..... 48 x 583 x 513 mm
Medidas del producto embalado: ..... 100 x 750 x 590 mm
Peso neto: ..... 7.6 kg
Peso bruto: ..... 8.4 kg
Indicador de calor residual: ..... Separado
Ubicación del panel de mandos: ..... Frontal de placa de cocina
Material de la superficie básica: ..... Cristal vitrocerámico
Color superficie superior: ..... Negro, Metallic
Color del marco: ..... Metallic
Longitud del cable de alimentación eléctrica: ..... 100.0 cm
Código EAN: 4242006263133
Tensión: ..... 220-240 V
Frecuencia: ..... 50; 60 Hz

4 242006 263133

Placa vitrocerámica, 60 cm, Placa con marco de acero inoxidable
3EB765XQ

Dimensiones en mm

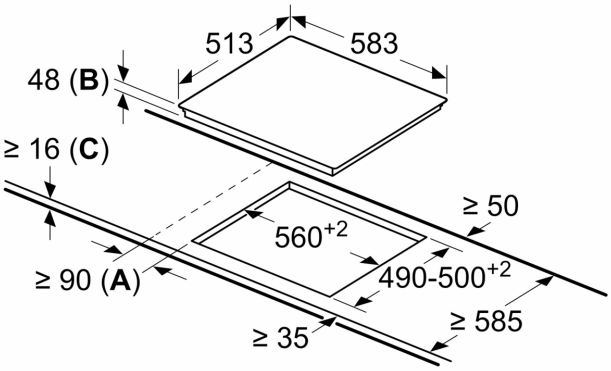

A: Distancia mínima entre la abertura de la placa y la pared.
B: Profundidad de inserción
C: Con horno empotrado por debajo, mín. 20, quizás más; ver requisitos dimensionales para el horno.