Placa vitrocerámica, 60 cm, sin marco inoxidable
3EB765LQ

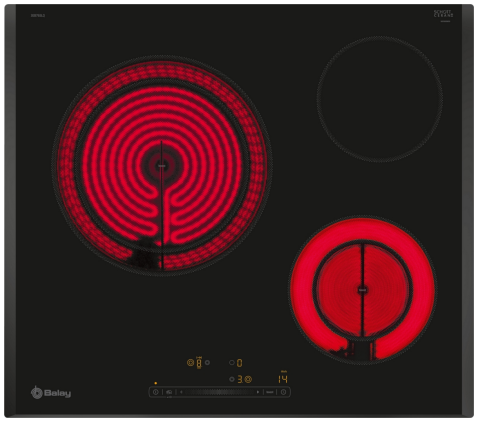

Si adaptas los ingredientes según el número de invitados ¿no debería adaptarse también tu placa? Disfruta de la zona doble de 21/28 cm.

- Con su control deslizante y prácticas funciones le darás el punto perfecto a tus platos de forma sencilla y cómoda.
- Bloquea la placa con el control durante unos segundos para limpiar.
- Con la función programación es imposible que te despistes.
- Zona gigante flexible
- Seguridad para niños: bloquea la placa de forma permanente o temporal para evitar descuidos.

Accesorios opcionales

3AB3030L	Accesorio de unión
3ABCF260	Sartén Ø 22 / 26 cm
3ABLP200	Olla Ø 18 (fondo) / 20 cm (top)

Datos técnicos

Familia de Producto: ..... Placa independie.vitrocerámica
Tipo de construcción: ..... Integrable
Entrada de energía: ..... Eléctrico
Número de posiciones que se pueden usar al mismo tiempo: 3
Dimensiones de instalación necesarias (H x W x D): 45 x 560-560 x 490-500 mm
Anchura: ..... 592 mm
Dimensiones de instalación necesarias (H x W x D): ..... 45x592x522 mm
Medidas del producto embalado: ..... 100 x 750 x 590 mm
Peso neto: ..... 7.8 kg
Peso bruto: ..... 8.5 kg
Indicador de calor residual: ..... Separado
Ubicación del panel de mandos: ..... Frontal de placa de cocina
Material de la superficie básica: ..... Cristal vitrocerámico
Color superficie superior: ..... Negro
Longitud del cable de alimentación eléctrica: ..... 100.0 cm
Código EAN: 4242006263119
Tensión: ..... 220-240 V
Frecuencia: ..... 50; 60 Hz

4 242006 263119

Placa vitrocerámica, 60 cm, sin marco inoxidable
3EB765LQ

Dimensiones en mm

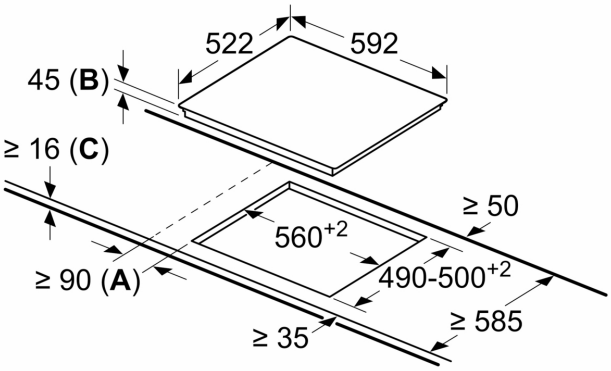

A: Distancia mínima entre la abertura de la placa y la pared.
B: Profundidad de inserción
C: Con horno empotrado por debajo, mín. 20, quizás más; ver requisitos dimensionales para el horno.