Placa vitrocerámica, 60 cm, Placa con marco de acero inoxidable 3EB720XR

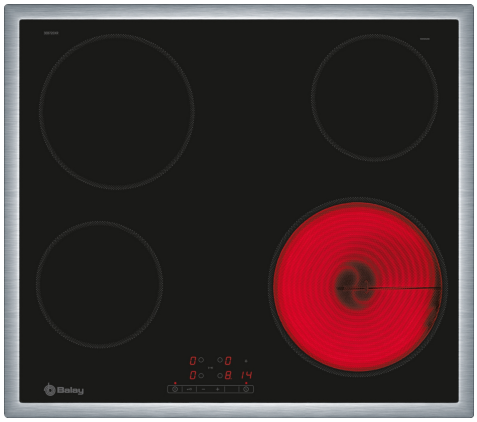

Programación tiempo

Una placa vitrocerámica con todo lo necesario para que cocines cómodamente.

- Con la función programación es imposible que te despistes.
- Adapta el tamaño de tus recetas a cada una de las 4 zonas vitrocerámicas de distintos diámetros.
- Seguridad para niños: bloquea la placa de forma permanente o temporal para evitar descuidos.

Accesorios opcionales

3ABCF260	Sartén Ø 22 / 26 cm
3ABLP200	Olla Ø 18 (fondo) / 20 cm (top)

Datos técnicos

Familia de Producto: ..... Placa independie.vitrocerámica
Tipo de construcción: ..... Integrable
Entrada de energía: ..... Eléctrico
Número de posiciones que se pueden usar al mismo tiempo: 4
Dimensiones de instalación necesarias (H x W x D): 48 x 560-560 x 490-500 mm
Anchura: ..... 583 mm
Dimensiones de instalación necesarias (H x W x D): ..... 48x583x513 mm
Medidas del producto embalado: ..... 100 x 750 x 590 mm
Peso neto: ..... 7.3 kg
Peso bruto: ..... 8.1 kg
Indicador de calor residual: ..... Separado
Ubicación del panel de mandos: ..... Frontal de placa de cocina
Material de la superficie básica: ..... Cristal vitrocerámico
Color superficie superior: ..... Negro, Metallic
Color del marco: ..... Metallic
Longitud del cable de alimentación eléctrica: ..... 100.0 cm
Código EAN: 4242006224424
Tensión: ..... 220-240 V
Frecuencia: ..... 60; 50 Hz

4 242006 224424

Placa vitrocerámica, 60 cm, Placa con marco de acero inoxidable
3EB720XR

Dimensiones en mm

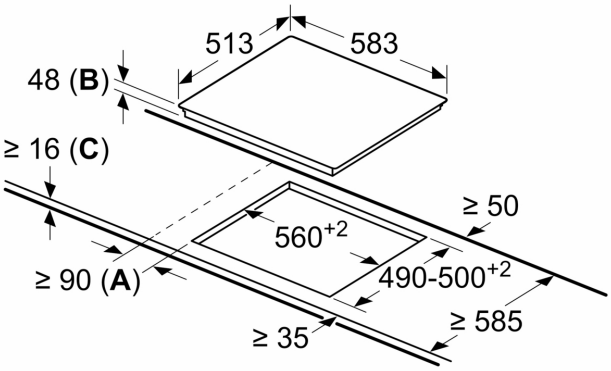

A: Distancia mínima entre la abertura de la placa y la pared.
B: Profundidad de inserción
C: Con horno empotrado por debajo, mín. 20, quizás más; ver requisitos dimensionales para el horno.