Placa vitrocerámica, 60 cm, Negro, Placa con marco de acero inoxidable 3EB715XQ

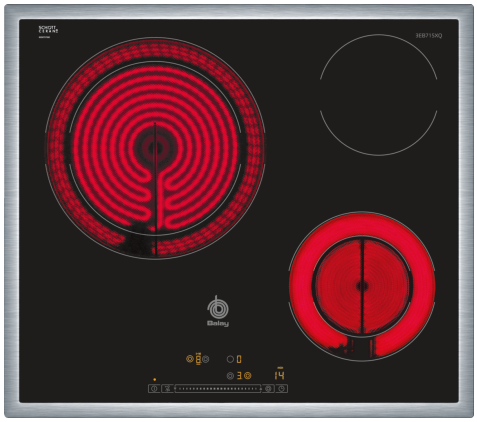

- Placa vitrocerámica touchControl
- Control deslizante Balay
- 17 niveles de cocción en cada zona
- 3 zonas vitrocerámicas:
- - 1 zona gigante de 28 cm

Familia de Producto: ..... Placa independie.vitrocerámica
Tipo de construcción: ..... Integrable
Entrada de energía: ..... Eléctrico
Número de posiciones que se pueden usar al mismo tiempo: 3
Dimensiones de instalación necesarias (H x W x D): 43 x 560-560 x 490-500 mm
Anchura: ..... 583 mm
Dimensiones de instalación necesarias (H x W x D): ..... 43x583x513 mm
Medidas del producto embalado: ..... 100 x 750 x 590 mm
Peso neto: ..... 7.5 kg
Peso bruto: ..... 8.3 kg
Indicador de calor residual: ..... Separado
Ubicación del panel de mandos: ..... Frontal de placa de cocina
Material de la superficie básica: ..... Cristal vitrocerámico
Color superficie superior: ..... Negro, Metallic
Color del marco: ..... Metallic
Longitud del cable de alimentación eléctrica: ..... 100.0 cm
Código EAN: 4242006224639
Tensión: ..... 220-240 V
Frecuencia: ..... 50; 60 Hz

4 242006 224639

Placa vitrocerámica, 60 cm, Negro, Placa con marco de acero inoxidable 3EB715XQ

- Placa vitrocerámica touchControl
- Control deslizante Balay
- 17 niveles de cocción en cada zona
- 3 zonas vitrocerámicas:
- - 1 zona gigante de 28 cm
- Función Limpieza: bloqueo del control.
- Función Memoria.
- Programación de tiempo de cocción para cada zona.
- Función Alarma con duración de aviso regulable.
- Función Silencio: posibilidad de desconectar los avisos sonoros.
- Función de Seguridad para niños con opción de bloqueo permanente o temporal.
- Indicador de calor residual
- Autodesconexión antiolvido de la placa.

Sistema de fácil instalación

Placa vitrocerámica, 60 cm, Negro, Placa con marco de acero inoxidable
3EB715XQ

Dimensiones en mm

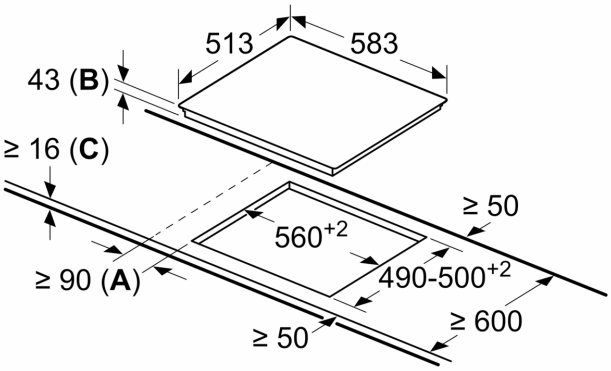

A: Distancia mínima entre la abertura de la placa y la pared.
B: Profundidad de inserción
C: Con horno empotrado por debajo, mín. 20, quizás más; ver requisitos dimensionales para el horno.