Horno compacto con microondas, 60 x 45 cm, Cristal negro 3CW5179N2

aqualisis

- Control deslizante: Maneja el horno con tan solo deslizar un dedo.
- Control deslizante: la comodidad de uso con tan solo deslizar un dedo.
- Función AutoChef con 15 recetas. El horno lo hará todo por ti.
- Asistente de limpieza Aqualisis, mantén tu horno en buenas condiciones.
- Reloj electrónico con programación de inicio y paro de cocción. Llegar a casa y tenerlo todo listo.

Tipo de horno microondas:	Horno combinado microondas
Tipo de control:	Electrónica
Dimensiones de instalación necesarias (H x W x D):	454x594x570 mm
Dimensiones cavidad (alto, ancho, fondo):	220 x 420 x 420 mm
Longitud del cable de alimentación eléctrica:	180.0 cm
Peso neto:	35.2 kg
Peso bruto:	40.0 kg
Código EAN:	4242006297930
Potencia de Microondas:	900 W
Potencia de conexión:	3350 W
Intensidad corriente eléctrica:	16 A
Tensión:	220-230 V
Frecuencia:	50 Hz
Tipo de enchufe:	Schuko con conexión a tierra
Accesorios incluidos:	1 x Parrilla

4 242006 297930

Horno compacto con microondas, 60 x 45 cm, Cristal negro
3CW5179N2

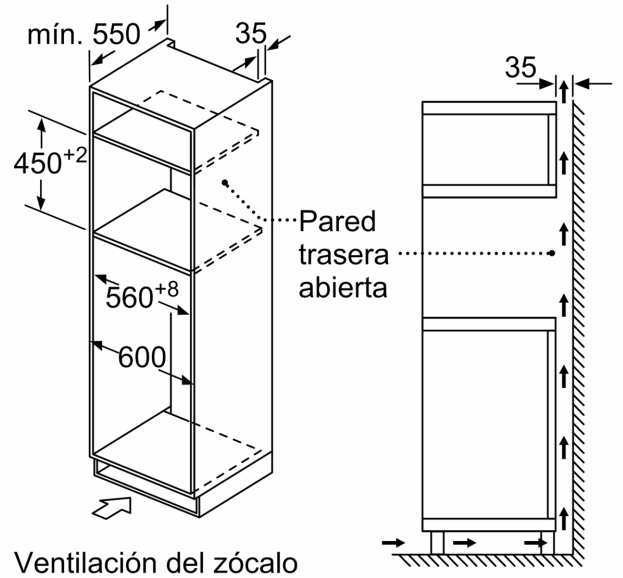

Ventilación del zócalo mín. 50 cm^2

Dimensiones en mm

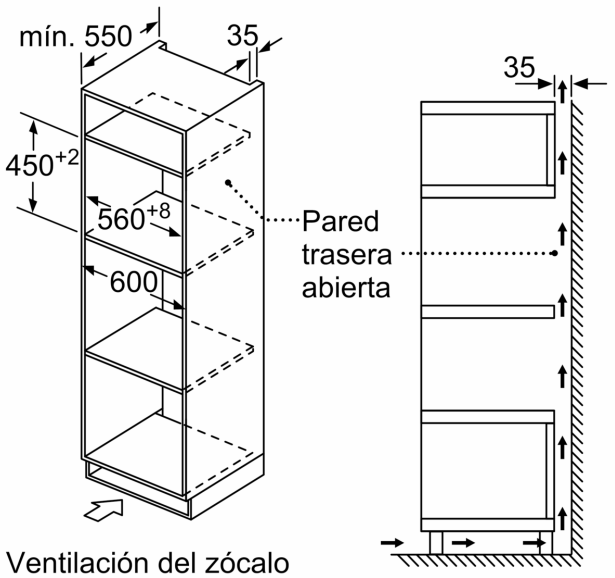

Ventilación del zócalo mín. 50 cm^2

Dimensiones en mm

Dimensiones en mm

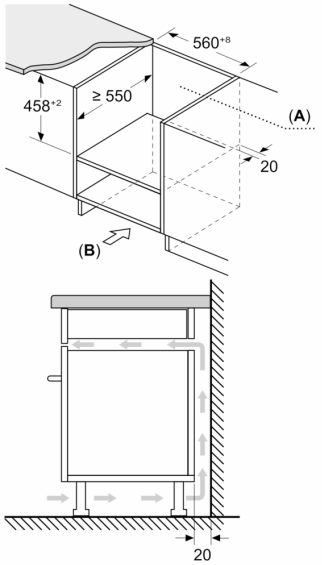

A: Pared trasera abierta

B: Ventilación del zócalo ≥ 50 cm^2
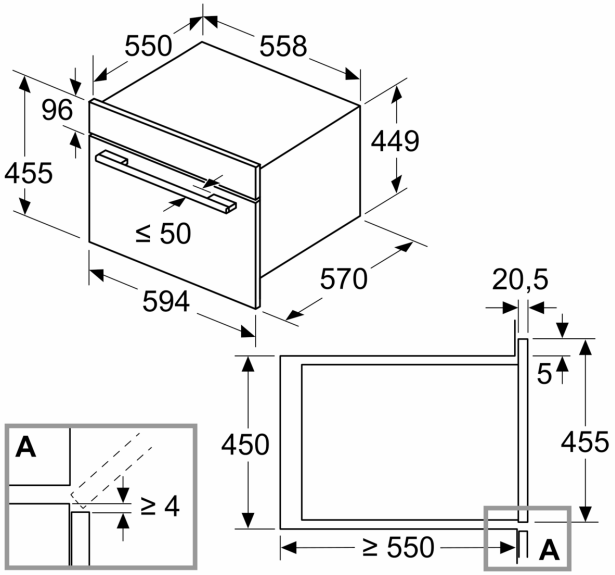
Dimensiones en mm