Microondas integrable, Cristal gris antracita
3CG5172A2

aqualisis

20 litros

Microondas Serie Cristal con Control Deslizante. Máxima practicidad, diseño y facilidad de uso.

- Control deslizante: la comodidad de uso con tan solo deslizar un dedo.
- Asistente de limpieza Aqualisis, mantén tu horno en buenas condiciones.
- Reloj electrónico con programación de inicio y paro de cocción. Llegar a casa y tenerlo todo listo.
- Programas automáticos de cocción y descongelación por peso.
- 20 litros de capacidad para cocinar, calentar, descongelar… y hacerlo todo cómodamente.

Datos técnicos

Tipo de horno microondas:	función Grill
Tipo de control:	Electrónica
Dimensiones de instalación necesarias (H x W x D):	382 x 594 x 317 mm
Dimensiones cavidad (alto, ancho, fondo):	201.0 x 308.0 x 282.0 mm
Longitud del cable de alimentación eléctrica:	130.0 cm
Peso neto:	16.0 kg
Peso bruto:	18.3 kg
Código EAN:	4242006297961
Potencia de Microondas:	800 W
Potencia de conexión:	1270 W
Intensidad corriente eléctrica:	10 A
Tensión:	220-230 V
Frecuencia:	50 Hz
Tipo de enchufe:	Schuko con conexión a tierra
Accesorios incluidos:	1 x Parrilla, 1 x Plato giratorio

4 242006 297961

Microondas integrable, Cristal gris antracita
3CG5172A2

Microondas
Montaje en esquina

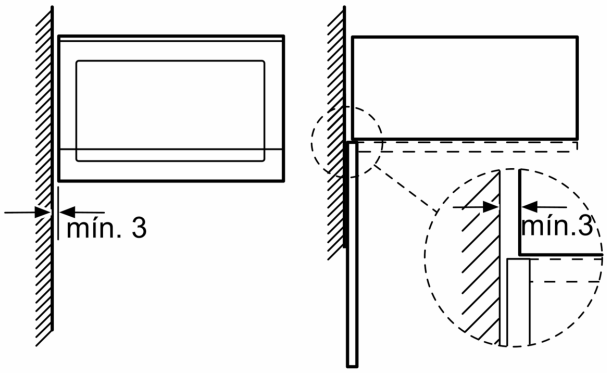

Dimensiones en mm

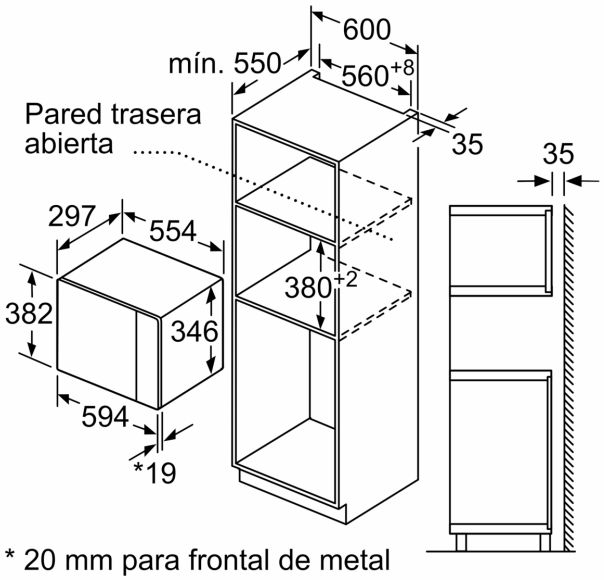

Dimensiones en mm

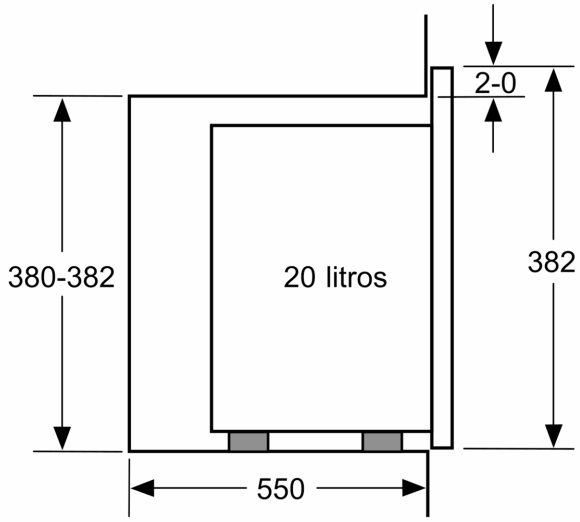

Dimensiones en mm

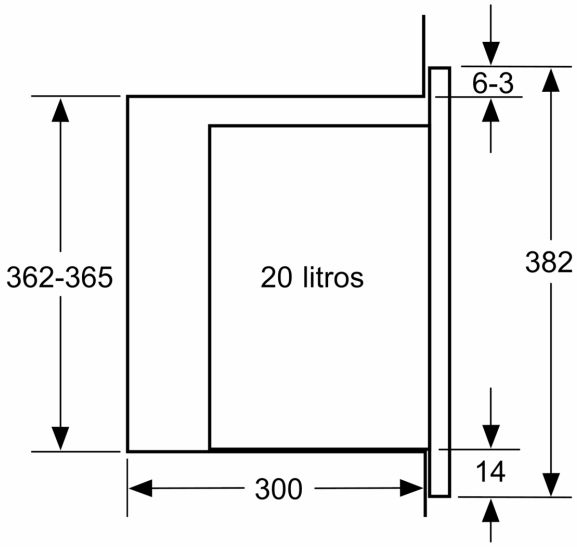

Dimensiones en mm