Campana decorativa de isla, 90 cm, Acero inoxidable 3BI997GX

A+++ → D B

recircu-lación

LZ00XXP00	Filtro recirc. Regenerativo (repuesto)
LZ12285	Conducto prolongador 1100 mm
LZ12310	Elemento de unión
LZ12385	Conducto prolongador 1600 mm
LZ12410	Elemento de unión
LZ12510	Anclaje prolongador 500 mm
LZ12530	Anclaje prolongador 1000 mm
LZ22CBI14	Set de recirculacion alta eficiciencia
LZ22CXC56	Kit recirc. alta eficiencia antipolen
LZ22FXD51	Kit recirc. larga duración
LZ31XXB16	Filtro alta efic.Antipolen(repuesto)
LZ32CBB14	Filtro recirc.Alta eficiencia(repuesto)

Cada detalle de esta campana decorativa en isla, de moderno diseño rectangular, está pensado para aportarle robustez.

- Filtros de diseño tradicional de aluminio multicapa, de gran eficiencia y lavables en lavavajillas.
- El interior blindado, libre de aristas y cables, hace su limpieza fácil y segura.
- Innovador control táctil sobre cristal, diseño moderno y fácil limpieza.
- Adaptable a cada espacio y cocina. Posibilidad de instalación en recirculación.
- La instalación en recirculación te permite disfrutar de aire limpio aunque la cocina no tenga salida de humos.

Color del conducto decoratiivo:	Acero inoxidable
Tipología:	Island/Ceilling
Longitud del cable de alimentación eléctrica:	130.0 cm
Altura del conducto decorativo:	698-878/698-998 mm
Altura:	46 mm
Dist mín resp zonas cocc eléct:	550 mm
Dist mín resp zonas cocc gas:	650 mm
Peso neto:	27.3 kg
Tipo de control:	Electrónica
Potencia máxima de extracción de aire:	438 m³/h
Máxima extracción de aire en recirculación en nivel intensivo:	527 m³/h
Capacidad máx. de extracción salida de aire:	390 m³/h
Máxima extracción de aire en nivel intensivo:	754 m³/h
Caudal máximo de aire:	438 m³/h
Número de lámparas:	4
Potencia sonora:	57 dB(A) re 1pW
Diámetro de la salida de aire:	120 / 150 mm
Material del filtro antigrasa:	Aluminio lavable
Código EAN:	4242006283124
Potencia de conexión:	256 W
Intensidad corriente eléctrica:	10 A
Tensión:	220-240 V
Frecuencia:	50; 60 Hz
Tipo de enchufe:	Schuko con conexión a tierra
Tipo de instalación:	Isla

4 242006 283124
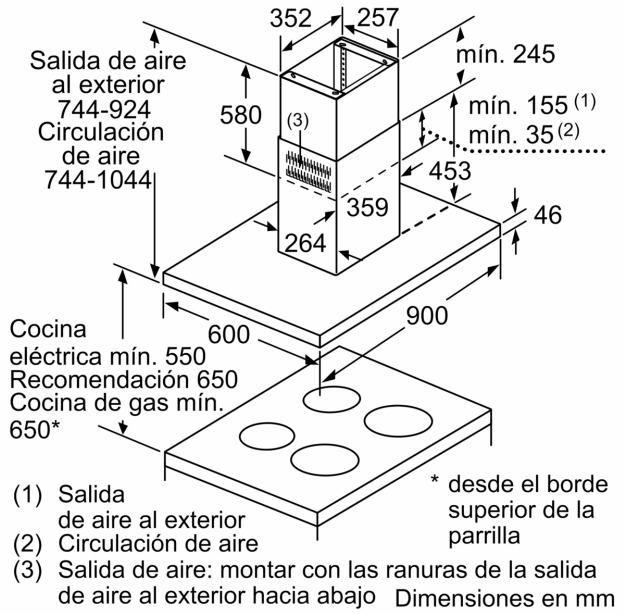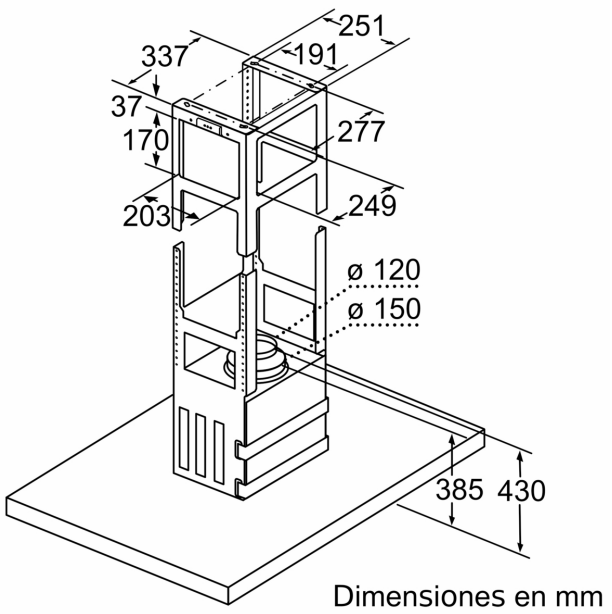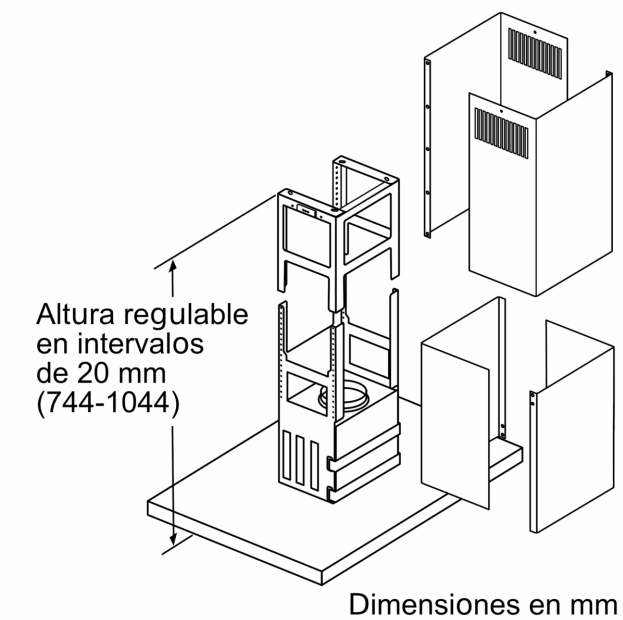
Campana decorativa de isla, 90 cm,
Acero inoxidable
3BI997GX