Módulo de integración, 70 cm
3BF847XP

3BF847XP

- Clase de eficiencia energética C (dentro del rango A++ a E)
- Control electrónico iluminado
- 4 potencias de extracción
- Posición intensiva con retracción automática
- Filtros de acero inoxidable, lavables en lavavajillas
- Válvula antirretorno incluida
- Iluminación halógena de alta eficiencia
- Capacidad máxima de extracción: 730 m³/h (según UNE/EN 61591)
- Capacidad de extracción en nivel 3: 640 m³/h
- Potencia sonora en nivel 3: 65 dB (A)
- LZ55750: set tradicional para instalar en recirculación

Accesorios opcionales

LZ46810 CleanAir filtro de carbón activo
LZ46830 CleanAir Juego de arranque
LZ55750 Kit recirculación

Accesorios incluidos

4242006248444

Balay

Módulo de integración, 70 cm
3BF847XP

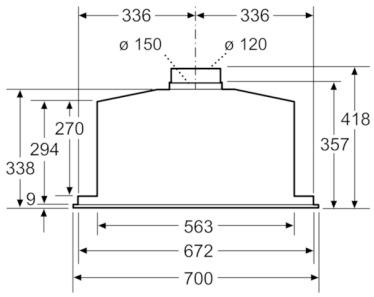

Dimensiones en mm

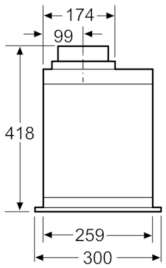

Dimensiones en mm

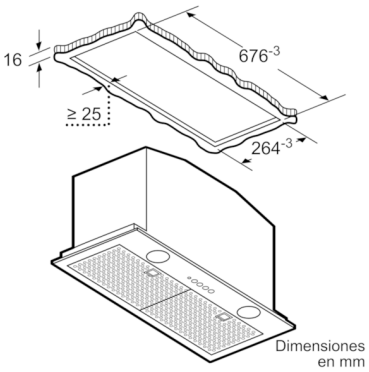

Dimensiones en mm

Características

Tipología: Traditional
Certificaciones de homologacion: CE, VDE
Longitud del cable de alimentación eléctrica (cm): 150
Medidas del nicho de encastre: 418mm x 676.0mm x 264mm
Dist mín resp zonas cocc eléct: 500
Dist mín resp zonas cocc gas: 650
Peso neto (kg): 8,134
Tipo de control: Electrónica
Máxima extracción de aire (m3/h): 640
Máxima extracción de aire en recirculación en nivel intensivo (m3/h): 320.0
Máxima extracción de aire en recirculación (m3/h): 310
Máxima extracción de aire en nivel intensivo (m³/h): 730
Numero de lámparas: 2
Nivel de contaminación acústica (dB(A) re 1 pW): 65
Diámetro de la salida de aire: 120 / 150
Material del filtro antigrasa: Acero inoxidable lavable
Código EAN: 4242006248444

Características de consumo y conexión

Potencia de conexión (W): 290
Intensidad corriente eléctrica (A): 3
Tensión (V): 220-240
Frecuencia (Hz): 50
Tipo de clavija: Schuko con conexión a tierra
Tipo de instalación: Integrable

2019-10-12