Módulo de integración, 52 cm
3BF845XP

**3BF845XP**

- Clase de eficiencia energética C (dentro del rango A++ a E)
- Control electrónico iluminado
- 4 potencias de extracción
- Posición intensiva con retracción automática
- Filtros de acero inoxidable, lavables en lavavajillas
- Válvula antirretorno incluida
- Iluminación halógena de alta eficiencia
- Capacidad máxima de extracción: 690 m³/h (según UNE/EN 61591)
- Capacidad de extracción en nivel 3: 630 m³/h
- Potencia sonora en nivel 3: 65 dB (A)
- LZ55750: set tradicional para instalar en recirculación

## Accesorios opcionales

**LZ46810 CleanAir filtro de carbón activo**
**LZ46830 CleanAir Juego de arranque**
**LZ55750 Kit recirculación**

## Accesorios incluidos

**4242006248420**

**Módulo de integración, 52 cm**
**3BF845XP**

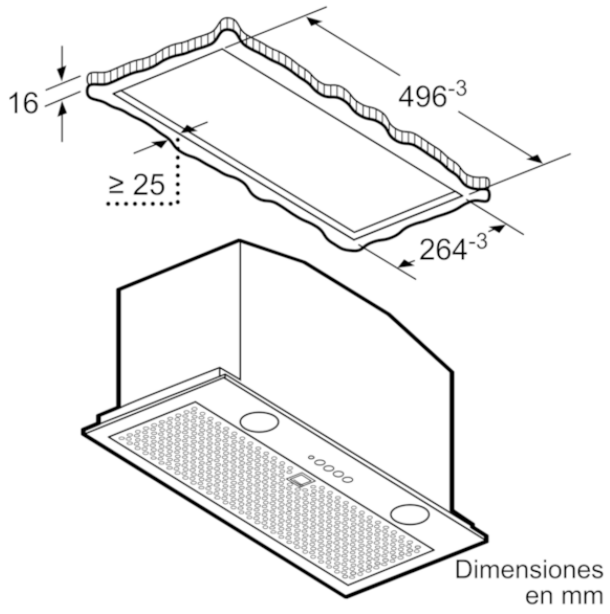


**Características**

**Tipología: Traditional**
**Certificaciones de homologacion: CE, VDE**
**Longitud del cable de alimentación eléctrica (cm): 150**
**Medidas del nicho de encastre: 418.0mm x 496.0mm x 264.0mm**
**Dist mín resp zonas cocc eléct: 500**
**Dist mín resp zonas cocc gas: 650**
**Peso neto (kg): 7,398**
**Tipo de control: Electrónica**
**Máxima extracción de aire (m3/h): 630**
**Máxima extracción de aire en recirculación en nivel intensivo (m3/h): 330.0**
**Máxima extracción de aire en recirculación (m3/h): 310**
**Máxima extracción de aire en nivel intensivo ($m^3$/h): 690**
**Numero de lámparas: 2**
**Nivel de contaminación acústica (dB(A) re 1 pW): 65**
**Diámetro de la salida de aire: 120 / 150**
**Material del filtro antigrasa: Acero inoxidable lavable**
**Código EAN: 4242006248420**

**Características de consumo y conexión**

**Potencia de conexión (W): 290**
**Intensidad corriente eléctrica (A): 3**
**Tensión (V): 220-240**
**Frecuencia (Hz): 50**
**Tipo de clavija: Schuko con conexión a tierra**
**Tipo de instalación: Integrable**

**2019-08-12**