Módulo de integración, 53 cm, Gris metalizado
3BF266NX

DHZ7305	Filtro recirculación tradicional
DHZ7402	Accesorios campanas

Un módulo de integración para que tus muebles de cocina sean los verdaderos protagonistas en el ambiente más limpio.

- Gracias a su control mecánico, accederás cómodamente al nivel de potencia deseado.
- Filtros de diseño tradicional de aluminio multicapa, de gran eficiencia y lavables en lavavajillas.
- Adaptable a cada espacio y cocina. Posibilidad de instalación en recirculación.
- La instalación en recirculación te permite disfrutar de aire limpio aunque la cocina no tenga salida de humos.
- Iluminación LED: la más efectiva, duradera y eficiente, para no perder detalle.

Tipología:	Built-in/Built-under
Longitud del cable de alimentación eléctrica:	130.0 cm
Dimensiones de instalación necesarias (H x W x D):	255mm x 500.0mm x 350mm mm
Altura:	255 mm
Dist mín resp zonas cocc eléct:	650 mm
Dist mín resp zonas cocc gas:	650 mm
Peso neto:	7.5 kg
Tipo de control:	Mecánico
Potencia máxima de extracción de aire:	363 m³/h
Máxima extracción de aire en recirculación en nivel intensivo:	395.0 m³/h
Capacidad máx. de extracción salida de aire:	268 m³/h
Máxima extracción de aire en nivel intensivo:	618 m³/h
Caudal máximo de aire:	363 m³/h
Número de lámparas:	2
Potencia sonora:	56 dB(A) re 1pW
Diámetro de la salida de aire:	120 / 150 mm
Material del filtro antigrasa:	Aluminio lavable
Código EAN:	4242006284510
Potencia de conexión:	206 W
Intensidad corriente eléctrica:	10 A
Tensión:	220-240 V
Frecuencia:	50 Hz
Tipo de enchufe:	Schuko con conexión a tierra
Tipo de instalación:	Integrable

4 242006 284510

Módulo de integración, 53 cm, Gris metalizado
3BF266NX

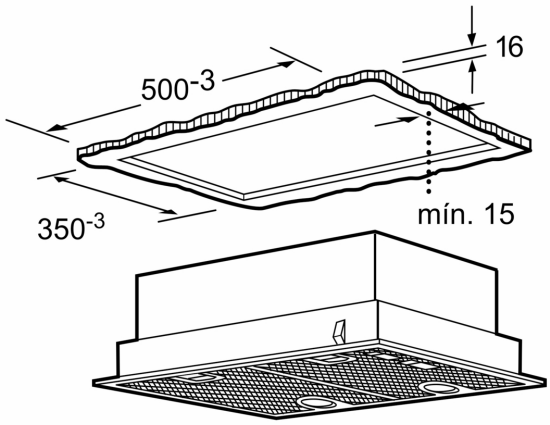

Dimensiones en mm

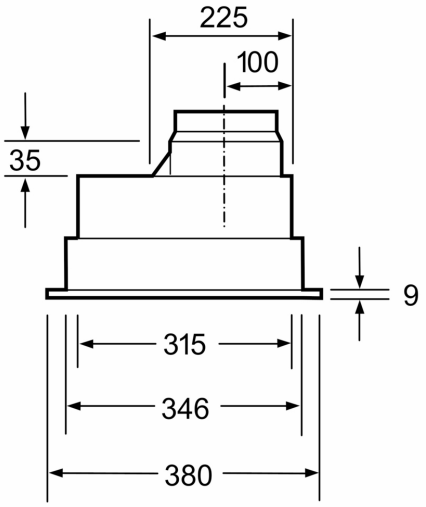

Dimensiones en mm

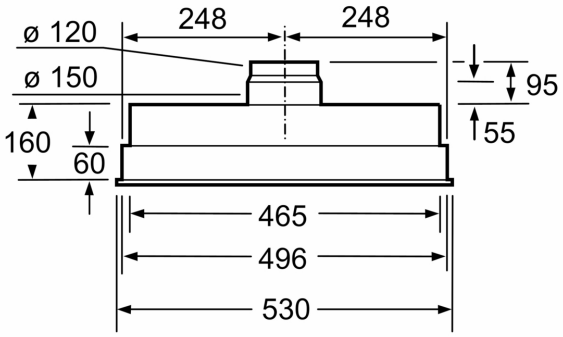
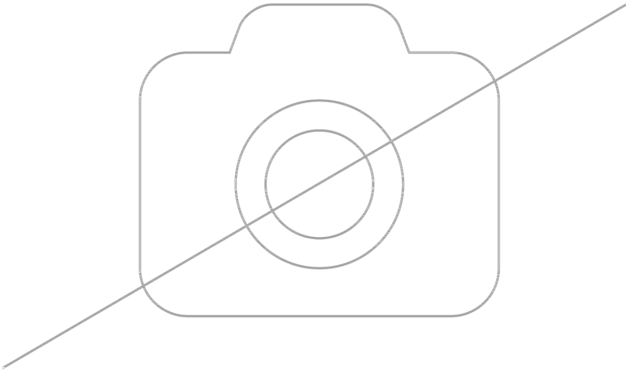
Dimensiones en mm