Extractor de techo, 90 cm, Cristal blanco
3BE296ABC

A+++ → D B

extra silencio EXTRA Silencio

Calidad aire Sensor calidad AIRE

Home Connect

LZ21JCB11	Filtro recirc.Alta eficiencia(repuesto)
LZ21JXC21	Set recirc.Alta efic.(exterior) Blanco
LZ21JXC51	Set recirc.Alta efic.(exterior) Inox

Si buscas un ambiente despejado, tanto en la calidad del aire como en el diseño de la cocina, esta es tu mejor elección.

- Con el mando a distancia manejarás el control electrónico del extractor: comodidad por todo lo alto.
- El interior blindado, libre de aristas y cables, hace su limpieza fácil y segura.
- Sistema de insonorización de tu campana para una cocina libre de ruido.
- Sensor de calidad del aire: autoregulación en función del humo y olor.
- Home Connect: controla la campana desde el móvil sin necesidad de estar en la cocina.

Tipología: ..... Island/Ceilling
Longitud del cable de alimentación eléctrica: ..... 130.0 cm
Dimensiones de instalación necesarias (H x W x D): .... 189mm x 888.0mm x 487mm mm
Altura: ..... 189 mm
Dist mín resp zonas cocc eléct: ..... 650 mm
Dist mín resp zonas cocc gas: ..... 650 mm
Peso neto: ..... 20.0 kg
Tipo de control: ..... Electrónica
Número de niveles de extracción: ..... 3 niveles + 2 intensivos
Potencia máxima de extracción de aire: ..... 434 m³/h
Máxima extracción de aire en recirculación en nivel intensivo: ..... 574.0 m³/h
Capacidad máx. de extracción salida de aire: ..... 336 m³/h
Máxima extracción de aire en nivel intensivo: ..... 734 m³/h
Caudal máximo de aire: ..... 434 m³/h
Número de lámparas: 4
Potencia sonora: ..... 61 dB(A) re 1pW
Diámetro de la salida de aire: ..... 150 mm
Material del filtro antigrasa: ..... Acero inoxidable lavable
Código EAN: 4242006289485
Potencia de conexión: ..... 204 W
Tensión: ..... 220-240 V
Frecuencia: ..... 50; 60 Hz
Tipo de enchufe: ..... Schuko con conexión a tierra
Tipo de instalación: ..... Isla

4 242006 289485

Extractor de techo, 90 cm, Cristal blanco
3BE296ABC

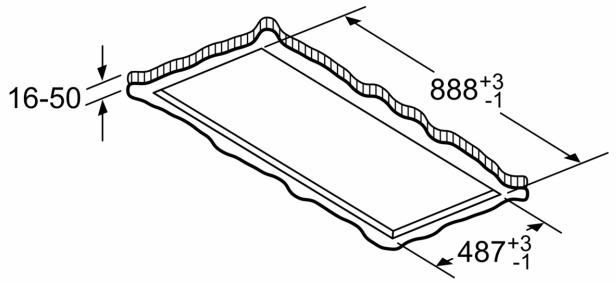

No montar el aparato directamente sobre tablas de yeso o materiales ligeros similares del falso techo. Se requiere una estructura inferior apta y que esté bien fijada al techo de hormigón.

Dimensiones en mm

Dimensiones en mm

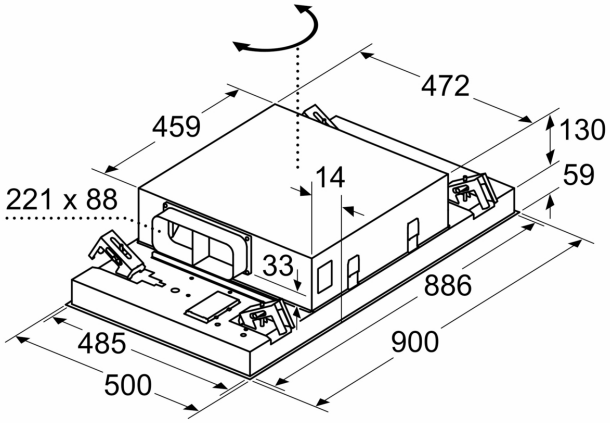

La salida del ventilador se puede girar en las cuatro direcciones

Dimensiones en mm
salida de aire

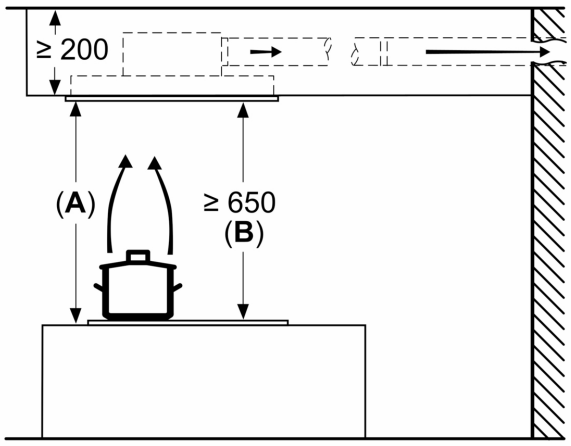

A: rendimiento óptimo 700-1500
B: desde el borde superior de la parrilla

Dimensiones en mm
Circulación de aire

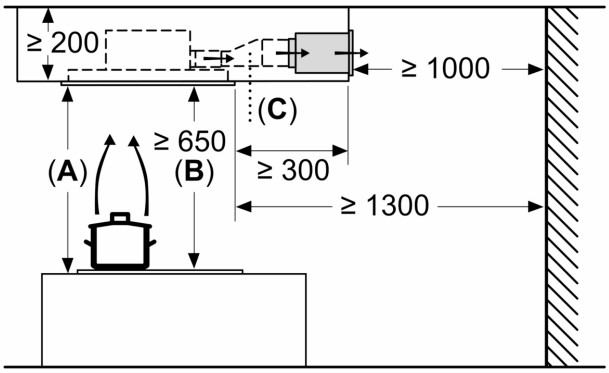

A: rendimiento óptimo 700-1500
B: desde el borde superior de la parrilla
C: Pieza de unión (de un conducto plano a un conducto cilíndrico).
No incluido en el volumen de suministro.

Dimensiones en mm
Circulación de aire

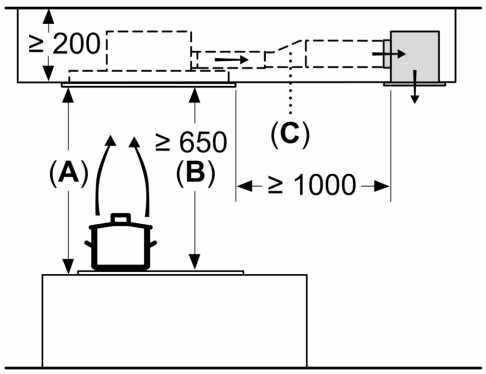

A: rendimiento óptimo 700-1500
B: desde el borde superior de la parrilla
C: Pieza de unión (de un conducto plano a un conducto cilíndrico).
No incluido en el volumen de suministro.