Campana decorativa integrada, 90 cm, Cristal, Acero inoxidable 3BD896MX

La campana decorativa integrable permite adaptarse a las nuevas tendencias de cocina de ocultar la campana tras el mueble y proteger con su visera al mueble de humos y olores.

- Gracias a su control mecánico, accederás cómodamente al nivel de potencia deseado.
- Adaptable a cada espacio y cocina. Posibilidad de instalación en recirculación.
- Filtros de diseño tradicional de aluminio multicapa, de gran eficiencia y lavables en lavavajillas.
- Su visera de cristal protege tus muebles de humos y vapores.
- Iluminación LED: la más efectiva, duradera y eficiente, para no perder detalle.

Accesorios opcionales

DWZ0IB0U0	Set de recirculacion tradicional
DWZ0IB5G0	Canal de ventilación
DWZ0IB5N0	Canal de ventilación
DWZ0IM0A0	Filtro recirc. tradicional (repuesto)
DWZ0IT0P0	Filtro recirc. Regenerativo (repuesto)
DWZ1IT1D1	Kit recirc. larga duración
DWZ1IX1B6	Filtro alta efic.Antipolen(repuesto)
DWZ1IX1C6	Kit recirc. alta eficiencia antipolen

Datos técnicos

Color del conducto decoratiivo:	Acero inoxidable
Tipología:	Built-in/Built-under
Longitud del cable de alimentación eléctrica:	150.0 cm
Dimensiones de instalación necesarias (H x W x D):	356mm x 862.0mm x 310mm mm
Altura:	60 mm
Dist mín resp zonas cocc eléct:	500 mm
Dist mín resp zonas cocc gas:	650 mm
Peso neto:	10.6 kg
Tipo de control:	Mecánico
Número de niveles de extracción:	3
Potencia máxima de extracción de aire:	620 m³/h
Capacidad máx. de extracción salida de aire:	598 m³/h
Caudal máximo de aire:	620 m³/h
Número de lámparas:	2
Potencia sonora:	70 dB(A) re 1pW
Diámetro de la salida de aire:	150 mm
Material del filtro antigrasa:	Aluminio lavable
Código EAN:	4242006293529
Potencia de conexión:	255 W
Tensión:	220-240 V
Frecuencia:	50; 60 Hz
Tipo de enchufe:	Euro plug w/ earthing 16A/250V
Tipo de instalación:	Integrable

4 242006 293529

Campana decorativa integrada, 90 cm,
Cristal, Acero inoxidable
3BD896MX

Dimensiones en mm

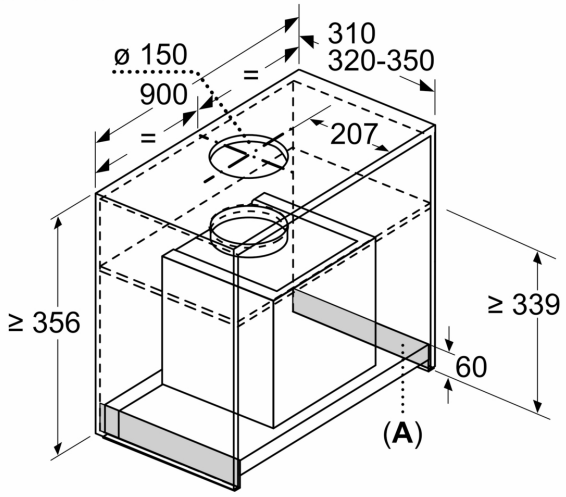

A: Zona sin bisagras

Dimensiones en mm
Vista frontal

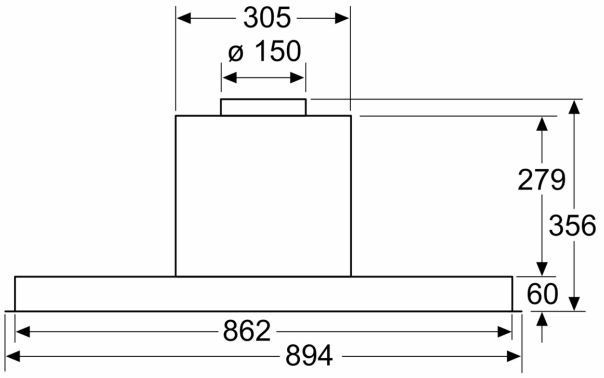

Dimensiones en mm
Vista lateral

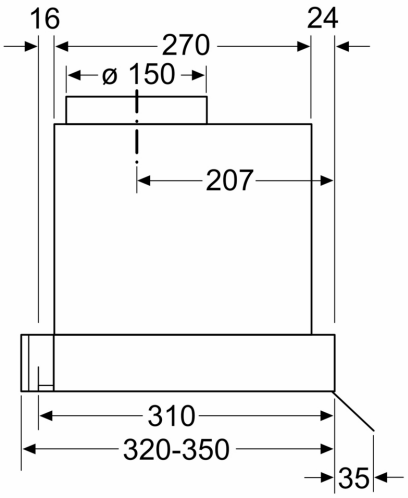

Dimensiones en mm

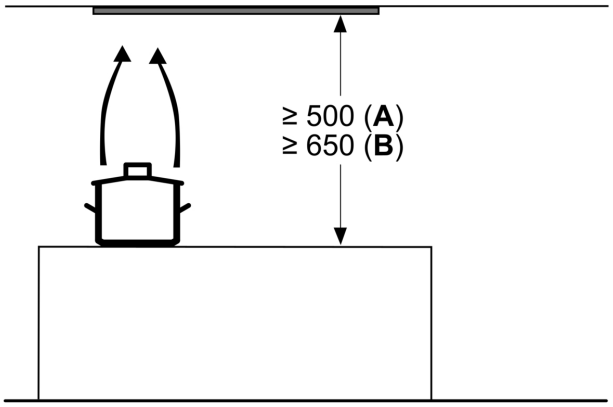

Desde el borde superior del soporte para ollas:
A: Cocina eléctrica
B: Cocina de gas