Campana decorativa de pared box, 90 cm, Blanco
3BC998HBC

A+

garantía motor 10 años

LZ00XXP00	Filtro recirc. Regenerativo (repuesto)
LZ10FXJ05	Set de recirculacion regenerativo
LZ11CXI16	Kit recirc. alta eficiencia antipolen
LZ12265	Conducto prolongador 1000 mm
LZ12365	Conducto prolongador 1500 mm
LZ12CBI14	Set de recirculacion alta eficiciencia
LZ12CXC56	Set recirc.Alta efic.Antipolen(exterior)
LZ12FXD51	Set recirc. Regenerativo(exterior)
LZ31XXB16	Filtro alta efic.Antipolen(repuesto)
LZ32CBB14	Filtro recirc.Alta eficiencia(repuesto)
LZ53450	Set de recirculacion tradicional
LZ53451	Filtro recirc. tradicional (repuesto)

Campana de pared rectangular, con el impactante diseño de la Serie Cristal.

- Motor de alta eficiencia, que consume menos y con 10 años de garantía.
- Filtros de acero inoxidable con un diseño moderno y fácil limpieza.
- El interior blindado, libre de aristas y cables, hace su limpieza fácil y segura.
- Adaptable a cada espacio y cocina. Posibilidad de instalación en recirculación.
- Elimina los restos de humos y olores después de cocinar.

Tipología:	Wall-mounted
Longitud del cable de alimentación eléctrica:	130.0 cm
Altura del conducto decorativo:	582-908/568-1018 mm
Altura:	46 mm
Dist mín resp zonas cocc eléct:	550 mm
Dist mín resp zonas cocc gas:	650 mm
Peso neto:	18.9 kg
Tipo de control:	Electrónica
Número de niveles de extracción:	3 niveles + 2 intensivos
Potencia máxima de extracción de aire:	430 m³/h
Máxima extracción de aire en recirculación en nivel intensivo:	457 m³/h
Capacidad máx. de extracción salida de aire:	353 m³/h
Máxima extracción de aire en nivel intensivo:	844 m³/h
Caudal máximo de aire:	430 m³/h
Número de lámparas:	3
Potencia sonora:	55 dB(A) re 1pW
Diámetro de la salida de aire:	120 / 150 mm
Material del filtro antigrasa:	Acero inoxidable lavable
Código EAN:	4242006282981
Potencia de conexión:	165 W
Intensidad corriente eléctrica:	10 A
Tensión:	220-240 V
Frecuencia:	50; 60 Hz
Tipo de enchufe:	Schuko con conexión a tierra
Tipo de instalación:	Montaje en pared
Desconexión automática temporizada:	10 min

4 242006 282981

Campana decorativa de pared box, 90 cm, Blanco
3BC998HBC

Dimensiones en mm

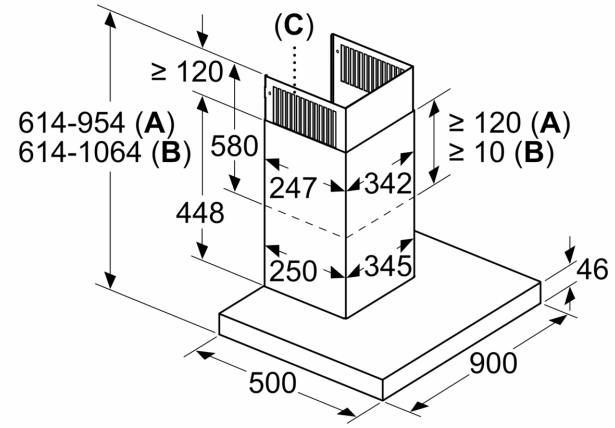

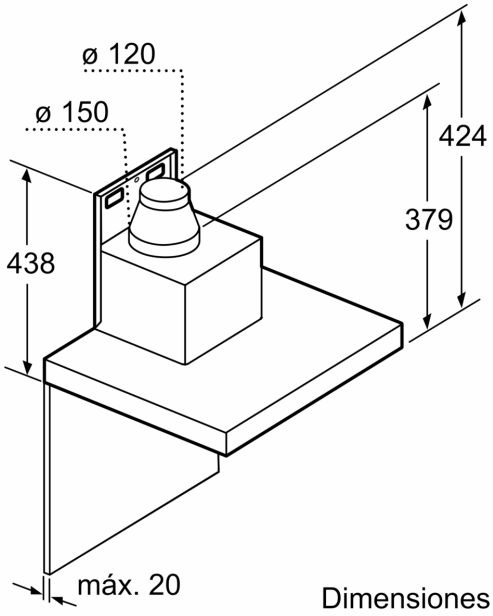

Dimensiones en mm

A: Salida de aire al exterior
B: Circulación de aire
C: Salida de aire: montar con las ranuras de la salida de aire al exterior hacia abajo

Dimensiones en mm

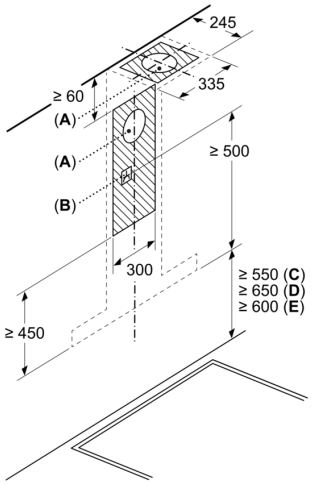

A: Rejilla de salida de aire al exterior
B: Enchufe
C: Eléctrico
D: Gas: desde el borde superior del soporte para ollas
E: Eléctrico: para Australia y Nueva Zelanda

Dimensiones en mm

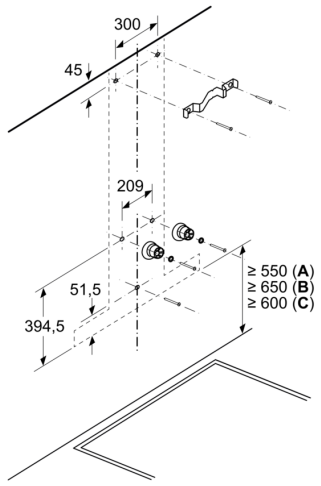

A: Eléctrico

B: Gas: desde el borde superior del soporte para ollas
C: Eléctrico: para Australia y Nueva Zelanda