Campana decorativa de pared box, 90 cm, Acero inoxidable 3BC895XM

A+

garantía motor 10 años

extra silencio EXTRA Silencio

Cada detalle de esta campana de pared, de moderno diseño rectangular está pensado para aportarle robustez.

- Elimina los restos de humos y olores después de cocinar.
- Motor de alta eficiencia, que consume menos y con 10 años de garantía.
- Campana de diseño rectangular con las más altas prestaciones.
- Control electrónico táctil de elegante diseño y fácil manejo.
- Sistema de insonorización de tu campana para una cocina libre de ruido.

Datos técnicos

Tipología:	Wall-mounted
Longitud del cable de alimentación eléctrica:	130.0 cm
Altura del conducto decorativo:	582-908/582-1018 mm
Altura:	60 mm
Dist mín resp zonas cocc eléct:	550 mm
Dist mín resp zonas cocc gas:	650 mm
Peso neto:	18.5 kg
Tipo de control:	Electrónica
Número de niveles de extracción:	3 niveles + 2 intensivos
Potencia máxima de extracción de aire:	460 m³/h
Máxima extracción de aire en recirculación en nivel intensivo:	440.0 m³/h
Capacidad máx. de extracción salida de aire:	340 m³/h
Máxima extracción de aire en nivel intensivo:	730 m³/h
Caudal máximo de aire:	460 m³/h
Número de lámparas:	3
Potencia sonora:	55 dB(A) re 1 pW
Diámetro de la salida de aire:	150 / 120 mm
Material del filtro antigrasa:	Aluminio lavable
Código EAN:	4242006238919
Potencia de conexión:	139 W
Intensidad corriente eléctrica:	10 A
Tensión:	220-240 V
Frecuencia:	60; 50 Hz
Tipo de enchufe:	Schuko con conexión a tierra
Tipo de instalación:	Montaje en pared
Desconexión automática temporizada:	10 min

4 242006 238919

Accesorios opcionales

LZ00XXP00	Filtro recirc. Regenerativo (repuesto)
LZ12265	Conducto prolongador 1000 mm
LZ12365	Conducto prolongador 1500 mm
LZ53450	Set de recirculacion tradicional
LZ53451	Filtro recirc. tradicional (repuesto)
LZ56200	FILTRO CARBON ACTIVO
LZ57300	KIT RECIRCULACION

Campana decorativa de pared box, 90 cm, Acero inoxidable
3BC895XM

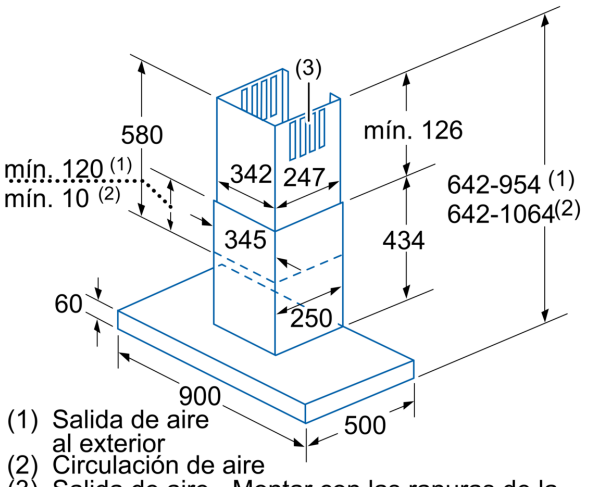

(1) Salida de aire al exterior
(2) Circulación de aire
(3) Salida de aire - Montar con las ranuras de la salida de aire al exterior hacia abajo

Dimensiones en mm

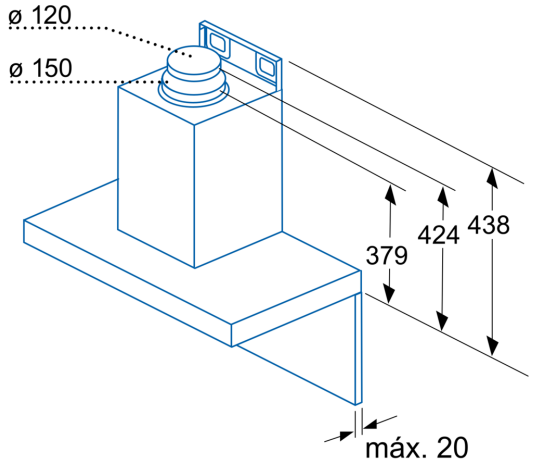

Dimensiones en mm

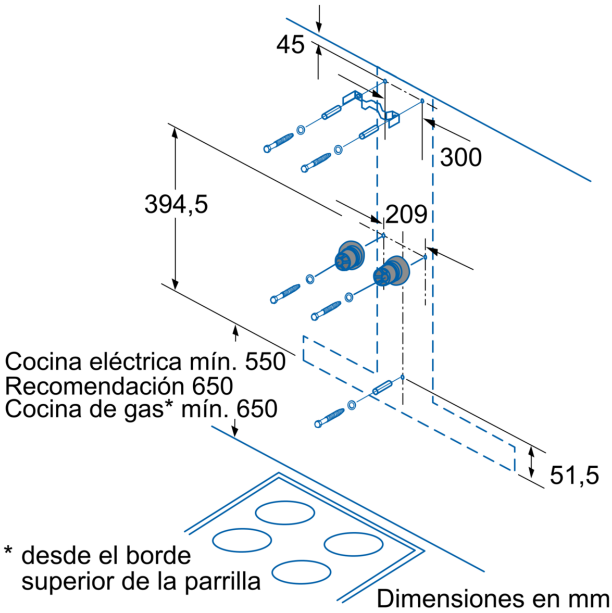

Dimensiones en mm

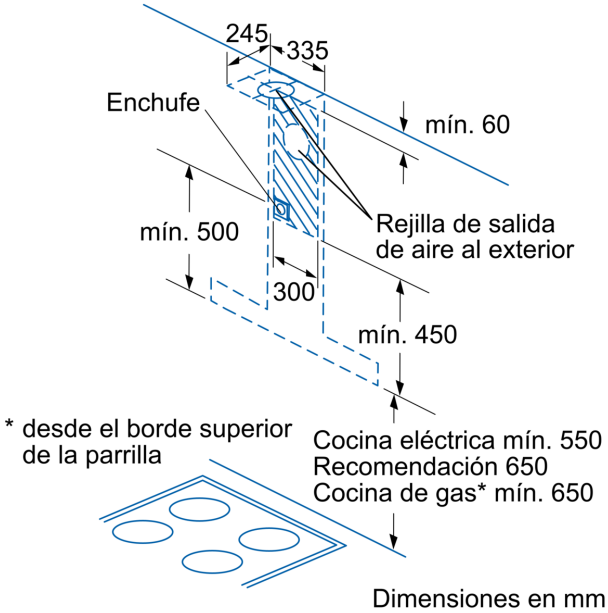

Dimensiones en mm