Campana decorativa de pared inclinada, 80 cm, Cristal antracita 3BC8880G

C

Campana de pared inclinada de la Serie Cristal: libertad de movimientos en la zona de cocción y elegancia en toda la cocina.

- Para montar en pared
- Control táctil.
- Iluminación halógena de alta eficiencia
- Posición intensiva con retracción automática.
- Potencia máxima de extracción: 690 m³/h.

Datos técnicos

Tipología:	Wall-mounted
Longitud del cable de alimentación eléctrica:	130.0 cm
Altura del conducto decorativo:	455-650/455-650 mm
Altura:	382 mm
Dist mín resp zonas cocc eléct:	450 mm
Dist mín resp zonas cocc gas:	450 mm
Peso neto:	16.8 kg
Tipo de control:	Electrónica
Potencia máxima de extracción de aire:	605 m³/h
Máxima extracción de aire en recirculación en nivel intensivo:	630.0 m³/h
Capacidad máx. de extracción salida de aire:	520 m³/h
Máxima extracción de aire en nivel intensivo:	690 m³/h
Caudal máximo de aire:	605 m³/h
Número de lámparas:	2
Potencia sonora:	67 dB(A) re 1 pW
Diámetro de la salida de aire:	120 / 150 mm
Material del filtro antigrasa:	Aluminio lavable
Código EAN:	4242006232818
Potencia de conexión:	290 W
Intensidad corriente eléctrica:	10 A
Tensión:	220-240 V
Frecuencia:	50 Hz
Tipo de enchufe:	Schuko con conexión a tierra
Tipo de instalación:	Montaje en pared
Desconexión automática temporizada:	30 min

4 242006 232818

Accesorios opcionales

LZ12220	CONDUCTO PROLONGADOR
LZ12320	CONDUCTO PROLONGADOR
LZ55650	KIT RECIRCULACION
LZ55651	Filtro recirc. tradicional (repuesto)

Campana decorativa de pared inclinada, 80 cm, Cristal antracita 3BC8880G

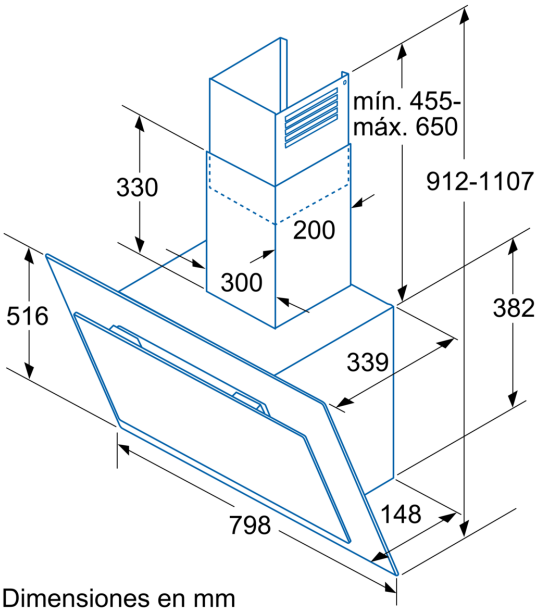

Dimensiones en mm

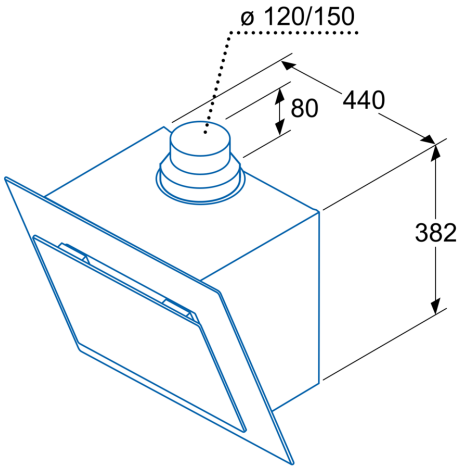

Dimensiones en mm

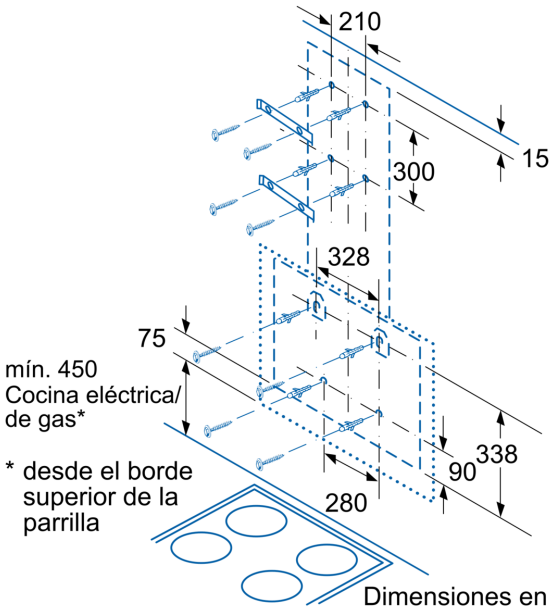

Dimensiones en mm

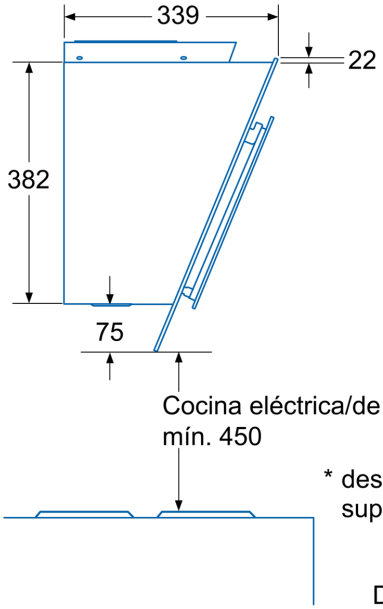

Dimensiones en mm

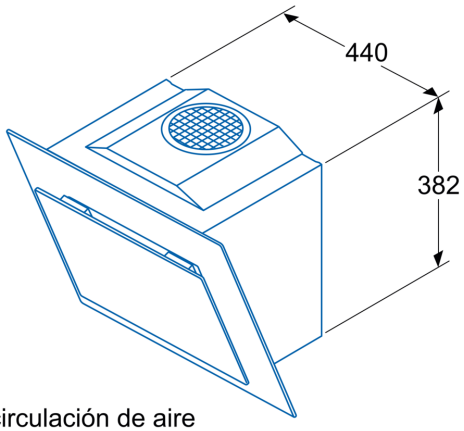

La recirculación de aire
sin campana extractora también es posible

Dimensiones en mm