Campana decorativa de pared piramidal, 60 cm, Acero inoxidable 3BC762M

LZ12240	CONDUCTO PROLONGADOR
LZ12340	CONDUCTO PROLONGADOR
LZ52750	Set de recirculacion tradicional
LZ52751	Filtro recirc. tradicional (repuesto)

Campana decorativa de pared en diseño chimenea, el aire tradicional que te gusta para tu cocina.

- Iluminación por bombillas halógenas: luz cálida y agradable que te inspirará en cada receta.
- Gracias a su control mecánico, accederás cómodamente al nivel de potencia deseado.
- Filtros de diseño tradicional de aluminio multicapa, de gran eficiencia y lavables en lavavajillas.
- Adaptable a cada espacio y cocina. Posibilidad de instalación en recirculación.

Tipología:	Wall-mounted
Longitud del cable de alimentación eléctrica:	130.0 cm
Altura del conducto decorativo:	553-730/573-730 mm
Altura:	246 mm
Dist mín resp zonas cocc eléct:	550 mm
Dist mín resp zonas cocc gas:	650 mm
Peso neto:	8.2 kg
Tipo de control:	Mecánico
Número de niveles de extracción:	3
Potencia máxima de extracción de aire:	370 m³/h
Capacidad máx. de extracción salida de aire:	220 m³/h
Caudal máximo de aire:	370 m³/h
Número de lámparas:	2
Potencia sonora:	67 dB(A) re 1pW
Diámetro de la salida de aire:	150 / 120 mm
Material del filtro antigrasa:	Aluminio lavable
Código EAN:	4242006222055
Potencia de conexión:	155 W
Intensidad corriente eléctrica:	10 A
Tensión:	220-240 V
Frecuencia:	60; 50 Hz
Tipo de enchufe:	Schuko con conexión a tierra
Tipo de instalación:	Montaje en pared

4 242006 222055
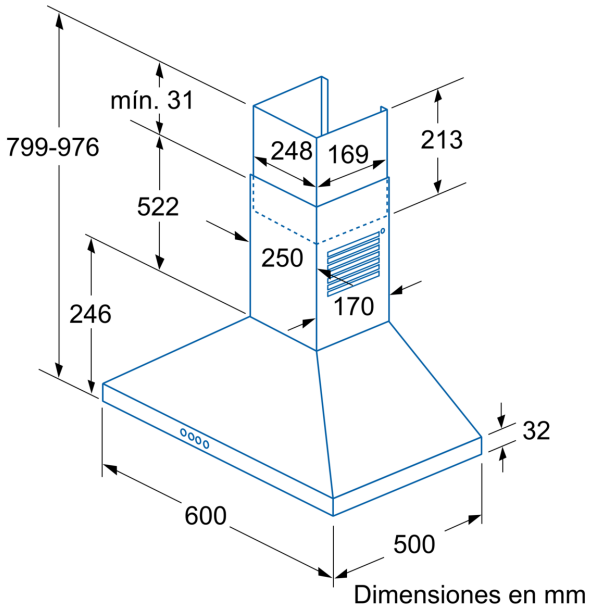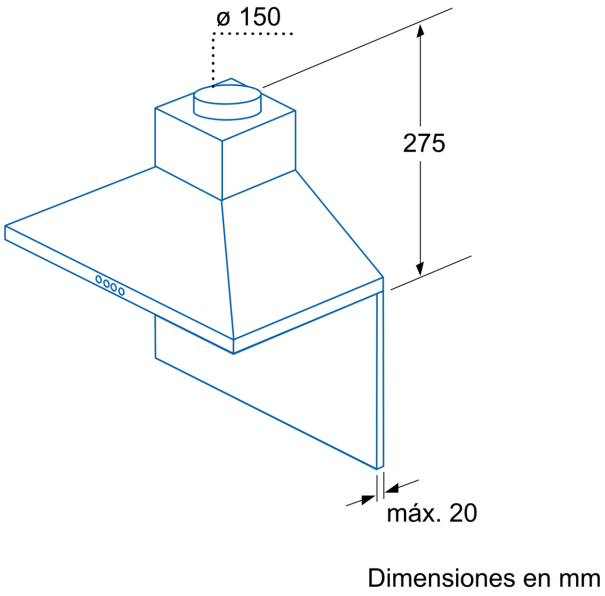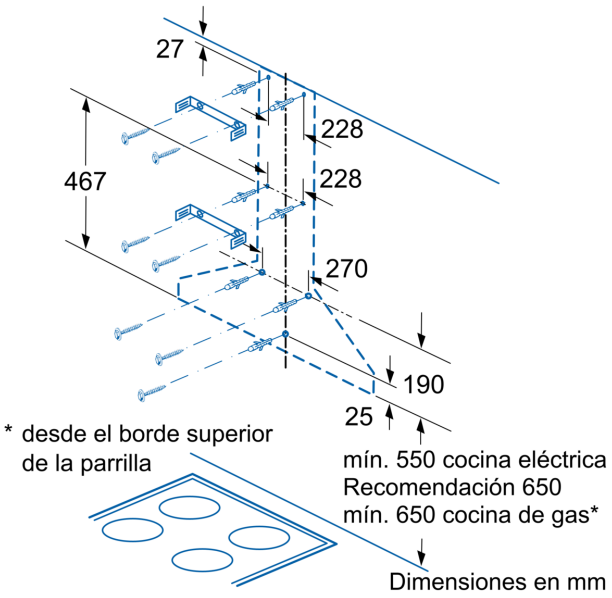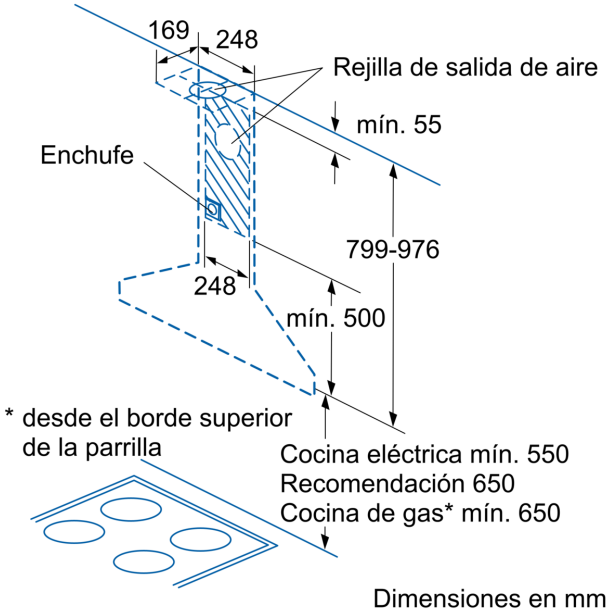
Campana decorativa de pared piramidal, 60 cm, Acero inoxidable 3BC762M