Campana decorativa piramidal, 90 cm, Metallic
3BC694MX

3BC694MX

- Clase de eficiencia energética D (dentro del rango A++ a E)
- Control mecánico
- Iluminación LED. Máxima luminosidad y alta eficiencia
- 3 potencias de extracción
- Filtros de aluminio multicapa lavables en lavavajillas
- Válvula antirretorno incluida.
- Potencia máxima de extracción: 365 m³/h.
- Potencia de extracción en nivel 3: 365 m³/h.
- Potencia sonora en nivel 3: 65 dB (A).

Accesorios opcionales

LZ12240 CONDUCTO PROLONGADOR
LZ12340 CONDUCTO PROLONGADOR
LZ52750 Set de recirculacion tradicional

Accesorios incluidos

4242006272296

Balay

Campana decorativa piramidal, 90 cm, Metallic
3BC694MX

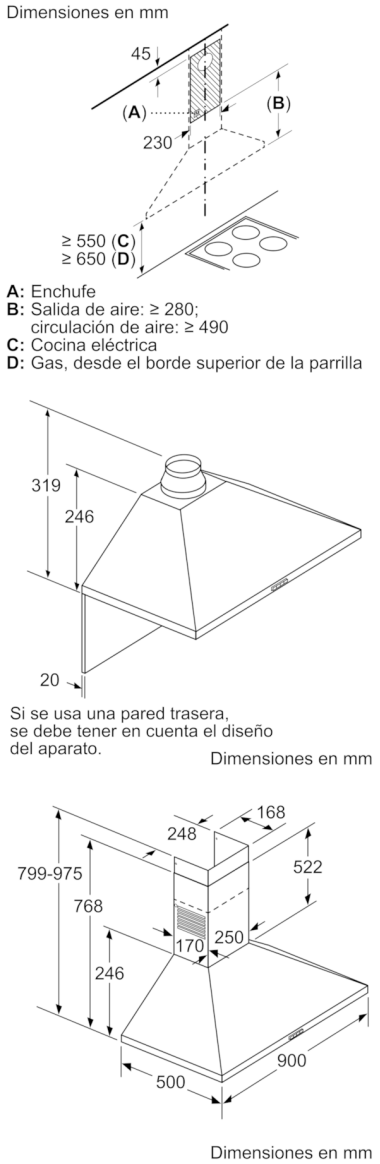

Características

Tipología: Chimenea
Certificaciones de homologacion: CE, VDE
Longitud del cable de alimentación eléctrica (cm): 130
Altura del conducto decorativo: 553-730/573-730
Altura del producto, sin conducto decorativo: 246
Dist mín resp zonas cocc eléct: 550
Dist mín resp zonas cocc gas: 650
Peso neto (kg): 10,483
Tipo de control: Mecánico
Número de niveles de extracción: 3
Máxima extracción de aire (m3/h): 365
Numero de lámparas: 2
Nivel de contaminación acústica (dB(A) re 1 pW): 65
Diámetro de la salida de aire: 120 / 150
Material del filtro antigrasa: Aluminio lavable
Código EAN: 4242006272296

Características de consumo y conexión

Potencia de conexión (W): 100
Intensidad corriente eléctrica (A): 10
Tensión (V): 220-240
Frecuencia (Hz): 50; 60
Tipo de clavija: Schuko con conexión a tierra
Tipo de instalación: Montaje en pared

2020-06-11