Campana decorativa de pared inclinada, 80 cm, Cristal gris antracita 3BC587GG

A+++ → D B

LZ10AKR00	Set recirculacion regenerativo(sin tubo)
LZ10AXK50	Canal de ventilación
LZ10AXL50	Canal de ventilación
LZ11AKV16	Set de recirc.Alta eficiencia.(sin tubo)

Campana de pared inclinada de la Serie Cristal: libertad de movimientos en la zona de cocción y elegancia en toda la cocina.

- Consigue más espacio libre con la disposición inclinada de la campana.
- Innovador control táctil sobre cristal, diseño moderno y fácil limpieza.
- Filtros de aspiración perimetral: estéticos, eficaces reteniendo grasas y además… lavables en lavavajillas.
- Adaptable a cada espacio y cocina. Posibilidad de instalación en recirculación.
- El interior blindado, libre de aristas y cables, hace su limpieza fácil y segura.

Tipología:	Wall-mounted
Longitud del cable de alimentación eléctrica:	130.0 cm
Altura:	323 mm
Dist mín resp zonas cocc eléct:	450 mm
Dist mín resp zonas cocc gas:	650 mm
Peso neto:	21.8 kg
Tipo de control:	Electrónica
Potencia máxima de extracción de aire:	416 m³/h
Máxima extracción de aire en recirculación en nivel intensivo:	615.0 m³/h
Capacidad máx. de extracción salida de aire:	409 m³/h
Máxima extracción de aire en nivel intensivo:	700 m³/h
Caudal máximo de aire:	416 m³/h
Número de lámparas:	2
Potencia sonora:	58 dB(A) re 1pW
Diámetro de la salida de aire:	150 / 120 mm
Material del filtro antigrasa:	Aluminio lavable
Código EAN:	4242006279073
Potencia de conexión:	263 W
Intensidad corriente eléctrica:	10 A
Tensión:	220-240 V
Frecuencia:	60; 50 Hz
Tipo de enchufe:	Schuko con conexión a tierra
Tipo de instalación:	Montaje en pared

4 242006 279073

Campana decorativa de pared inclinada, 80 cm, Cristal gris antracita 3BC587GG

Dimensiones en mm

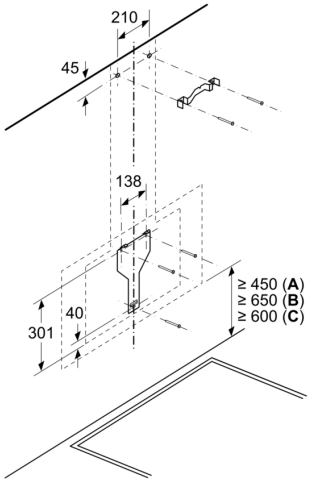

A: Eléctrico

B: Gas: desde el borde superior del soporte para ollas
C: Eléctrico: para Australia y Nueva Zelanda

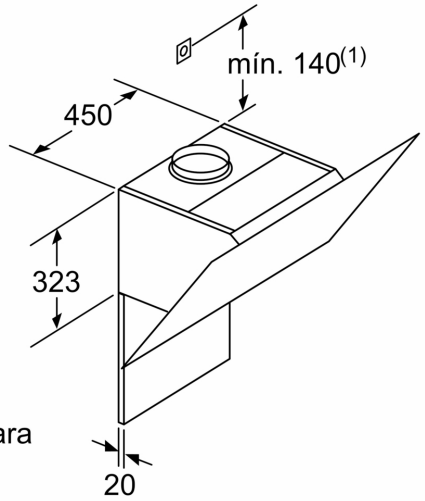

(1)Posición para el enchufe

Tener en cuenta el grosor máximo de la pared trasera.

Dimensiones en mm

Dimensiones en mm

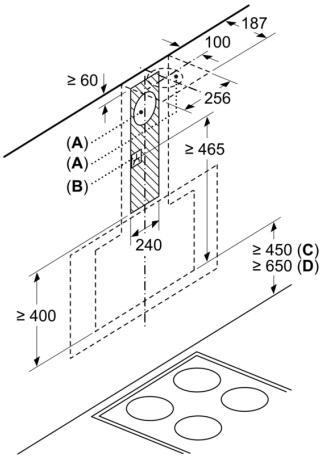

A: Salida de aire al exterior
B: Enchufe

Desde el borde superior del soporte para ollas

C: Eléctrico
D: Gas

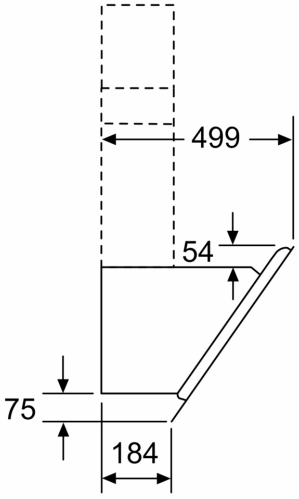

Dimensiones en mm

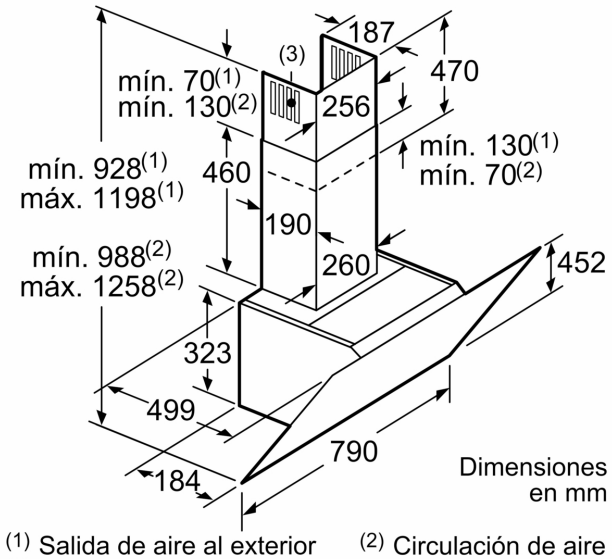

(1) Salida de aire al exterior (2) Circulación de aire
(3) Salida de aire al exterior - Montar con las ranuras de la salida de aire hacia abajo

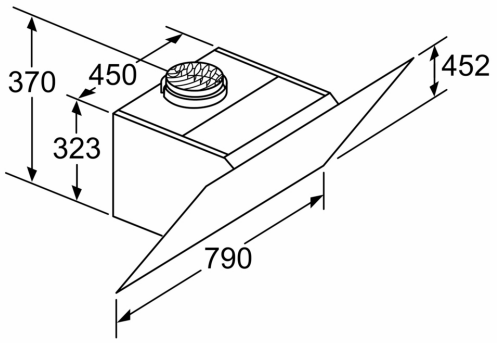

Aparato en recirculación de aire sin canal
Será necesario un juego de recirculación de aire

Dimensiones en mm