# Campana decorativa de pared box, 90 cm, Acero inoxidable 3BC096MX

A+++ → D B

recircu-lación

| | |
|---|---|
| LZ00XXP00 | Filtro recirc. Regenerativo (repuesto) |
| LZ10FXJ00 | Set de recirculacion regenerativo |
| LZ11DXB14 | Filtro recirc.Alta eficiencia(repuesto) |
| LZ11DXI14 | Set de recirculacion alta eficiciencia |
| LZ11DXI16 | Kit recirc. alta eficiencia antipolen |
| LZ11FXC56 | Set recirc.Alta efic.Antipolen(exterior) |
| LZ11FXD51 | Set recirc. Regenerativo(exterior) |
| LZ12250 | Conducto prolongador 1000 mm |
| LZ12350 | Conducto prolongador 1500 mm |
| LZ31XXB16 | Filtro alta efic.Antipolen(repuesto) |

## Cada detalle de esta campana de pared, de moderno diseño rectangular está pensado para aportarle robustez.

- Campana de diseño rectangular con las más altas prestaciones.
- Gracias a su control mecánico, accederás cómodamente al nivel de potencia deseado.
- Filtros de diseño tradicional de aluminio multicapa, de gran eficiencia y lavables en lavavajillas.
- Adaptable a cada espacio y cocina. Posibilidad de instalación en recirculación.
- La instalación en recirculación te permite disfrutar de aire limpio aunque la cocina no tenga salida de humos.

| | |
|---|---|
| Tipología: | Wall-mounted |
| Longitud del cable de alimentación eléctrica: | 130.0 cm |
| Altura del conducto decorativo: | 583-912/583-1022 mm |
| Altura: | 53 mm |
| Dist mín resp zonas cocc eléct: | 550 mm |
| Dist mín resp zonas cocc gas: | 650 mm |
| Peso neto: | 13.0 kg |
| Tipo de control: | Mecánico |
| Número de niveles de extracción: | 3 |
| Potencia máxima de extracción de aire: | 619 m³/h |
| Capacidad máx. de extracción salida de aire: | 422 m³/h |
| Caudal máximo de aire: | 619 m³/h |
| Número de lámparas: | 2 |
| Potencia sonora: | 70 dB(A) re 1pW |
| Diámetro de la salida de aire: | 150 / 120 mm |
| Material del filtro antigrasa: | Aluminio lavable |
| Código EAN: | 4242006277567 |
| Potencia de conexión: | 220 W |
| Intensidad corriente eléctrica: | 10 A |
| Tensión: | 220-240 V |
| Frecuencia: | 50; 60 Hz |
| Tipo de enchufe: | Schuko con conexión a tierra |
| Tipo de instalación: | Montaje en pared |

4 242006 277567

**Campana decorativa de pared box, 90 cm, Acero inoxidable**
**3BC096MX**

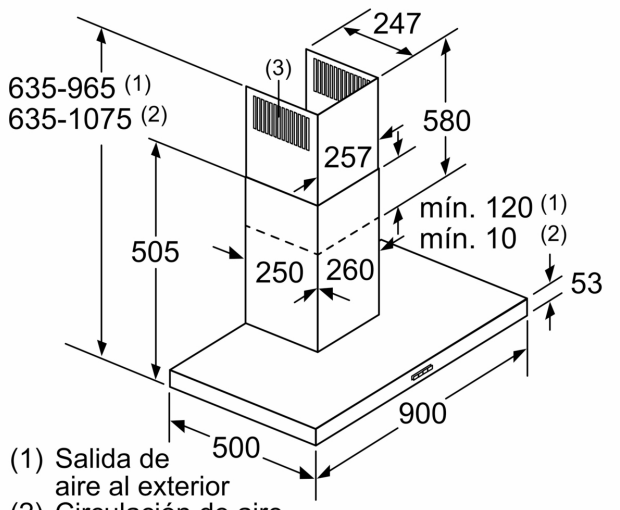


(1) Salida de aire al exterior
(2) Circulación de aire
(3) Salida de aire - Montar con las ranuras de la salida de aire al exterior hacia abajo

Dimensiones en mm

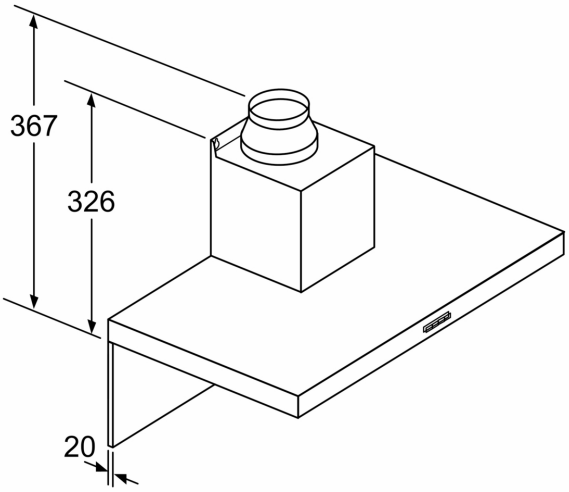


Si se usa una pared trasera, se debe tener en cuenta el diseño del aparato.

Dimensiones en mm

Dimensiones en mm

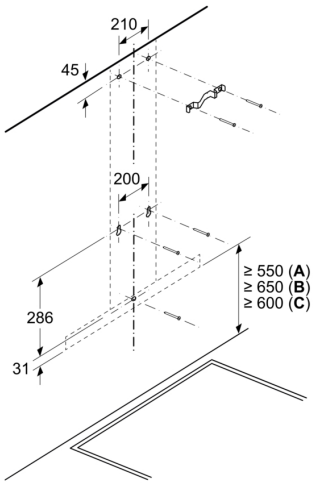


**A:** Eléctrico

**B:** Gas: desde el borde superior del soporte para ollas
**C:** Eléctrico: para Australia y Nueva Zelanda

Dimensiones en mm

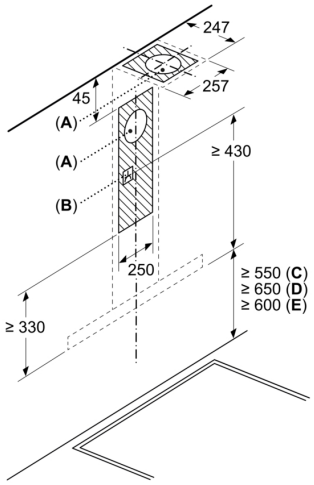


**A:** Rejilla de salida de aire al exterior
**B:** Enchufe
**C:** Eléctrico
**D:** Gas: desde el borde superior del soporte para ollas
**E:** Eléctrico: para Australia y Nueva Zelanda