Στεγνωτήριο με αντλία θερμότητας, 8 kg
WTP704D8







Προαιρετικά εξαρτήματα

WMZ20600	ΚΑΛΑΘΙ ΓΙΑ ΜΑΛΛΙΝΑ WMZ20600
WTZ1110	ΣΕΤ ΑΠΟΣΤΡΑΓΓΙΣΗΣ WTZ1110

Απαλό στέγνωμα & Λιγότερο τσαλάκωμα: Το ιδανικό δίδυμο για λιγότερο σιδέρωμα!Προστατέψτε τα ευαίσθητα ρούχα σας στεγνώνοντάς τα με ήπια θερμοκρασία και αφήστε το στεγνωτήριο να τα ανακινεί απαλά ακόμα και μετά το τέλος του κύκλου. Έτσι, τα ρούχα σας παραμένουν αφράτα, δεν τσαλακώνονται αν καθυστερήσετε να τα βγάλετε, και εσείς γλιτώνετε πολύτιμο χρόνο από το σιδέρωμα!

- Duo Tronic:Επιλέγετε πόσο στεγνά θέλετε τα ρούχα σας και οι αισθητήρες αναλαμβάνουν να προσαρμόσουν το στέγνωμα στις ανάγκες σας
- Φίλτρο Easy Clean: Απολαύστε αποτελεσματικό στέγνωμα με απλή συντήρηση.
- Γρήγορο 40': Είναι το ιδανικό πρόγραμμα για να έχετε το ρούχο που χρειάζεστε στεγνό σε μόλις 40 λεπτά!
- Απαλό στέγνωμα: Επιλογή για απαλό στέγνωμα, με χαμηλότερη θερμοκρασία και ήπιες περιστροφές του τυμπάνου.
- Τύμπανο SoftCare:Τύμπανο μεγάλης χωρητικότητας, για να μπορείτε να στεγνώνετε ομοιόμορφα μεγάλη ποσότητα ρούχων.

Τεχνικά στοιχεία

Εντοιχιζόμενη / Ελεύθερη:	Ελεύθερη συσκευή
Αφαιρούμενο επάνω τμήμα:	Όχι
Φορά ανοίγματος πόρτας:	Δεξιά
Μήκος καλωδίου ηλεκτρικής παροχής:	145 cm
Διαστάσεις Εσωτερικής μονάδας: (ΥxΠxΒ):	842x598x613 mm
Καθαρό βάρος:	45.7 kg
Φθοριούχα αέρια θερμοκηπίου:	R290
Ερμητικά σφραγισμένος εξοπλισμός:	Ναι
Κωδικός EAN:	5201369646211
Ισχύς:	600 W
Ηλεκτρικό ρεύμα:	10 A
Τάση:	220-240 V
Συχνότητα:	50 Hz
Ονομαστική χωρητικότητα, σε kg, για το πρόγραμμα eco σε πλήρες φορτίο (ΕΕ 2017/1369):	8.0 kg
Κατηγορία ενεργειακής απόδοσης:	E
Σταθμισμένη κατανάλωση ενέργειας ανά κύκλο (ΕΕ 2017/1369):	1.38 kWh/cycle
Σταθμισμένη κατανάλωση ενέργειας ανά 100 κύκλους (ΕΕ 2017/1369):	138 kWh/100 κύκλους
Απόδοση συμπύκνωσης (ΕΕ 2017/1369):	83 %
Διάρκεια προγράμματος στη μισή χωρητικότητα (ΕΕ 2017/1369):	2:10
Διάρκεια προγράμματος στην ονομαστική χωρητικότητα (ΕΕ 2017/1369)	3:25

5 201369 646211

Στεγνωτήριο με αντλία θερμότητας, 8 kg
WTP704D8

Απαλό στέγνωμα & Λιγότερο τσαλάκωμα: Το ιδανικό δίδυμο για λιγότερο σιδέρωμα! Προστατέψτε τα ευαίσθητα ρούχα σας στεγνώνοντάς τα με ήπια θερμοκρασία και αφήστε το στεγνωτήριο να τα ανακινεί απαλά ακόμα και μετά το τέλος του κύκλου. Έτσι, τα ρούχα σας παραμένουν αφράτα, δεν τσαλακώνονται αν καθυστερήσετε να τα βγάλετε, και εσείς γλιτώνετε πολύτιμο χρόνο από το σιδέρωμα!

- WTP704D8

Κατανάλωση & Επιδόσεις

- Μέγιστη χωρητικότητα: 8 κιλά
- Ενεργειακή κλάση[1]:E
- Ενέργεια[2]: 138 kWh
- Διάρκεια προγράμματος[3]: 3:25 ώρες:λεπτά
- Επίπεδα θορύβου: 63 dB (A) re 1 pW
- Κατηγορία θορύβου: B (σε κλίμακα από A έως D)
- Απόδοση συμπύκνωσης υδρατμών: 83%
- Κατηγορία απόδοσης της συμπύκνωσης των υδρατμών: C (σε κλίμακα από A έως D)
- Κατηγορία δυνατότητας επισκευής: A (σε κλίμακα από A έως E)

Προγράμματα & επιλογές

- Ανάμεικτα, Ευαίσθητα εσώρουχα, Μάλλινα προετοιμασία, Ζεστό πρόγραμμα χρόνου, Κρύο πρόγραμμα χρόνου, Γρήγορο 40', Πετσέτες, Αδιάβροχα υφάσματα, Πουκάμισα
- Πλήκτρα αφής Touch Control για : Λιγότερο τσαλάκωμα, λεπτομερή ρύθμιση επιπέδου στεγνώματος, ρύθμιση διάρκειας προγραμμάτων χρόνου, Διακοπή για προσθήκη ρούχων, Απαλό στέγνωμα, Προγραμματισμός λήξης

Ενδείξεις & χειρισμός συσκευής

- Μεγάλη, ευανάγνωστη οθόνη με ενδείξεις πορείας του προγράμματος, υπόλοιπου χρόνου λειτουργίας και ειδικών λειτουργιών
- Ένδειξη προτεινόμενου φορτίου για το κάθε πρόγραμμα
- Ηχητικό σήμα λήξης προγράμματος

Τεχνολογία & Ασφάλεια

- Σύστημα στεγνώματος DuoTronic με αισθητήρες
- Προστασία από το τσαλάκωμα 120 λεπτά μετά τη λήξη του προγράμματος
- Τύμπανο SoftCare: μεγάλο ανοξείδωτο τύμπανο με ειδικό σχεδιασμό της ανάγλυφης επιφάνειας και των αναδευτήρων για μέγιστη προστασία των υφασμάτων
- AntiShock design για μείωση κραδασμών και θορύβου
- Κλείδωμα ασφαλείας για παιδιά
- Μεντεσές πόρτας: Δεξιά

Διαστάσεις & εγκατάσταση συσκευής

- Διαστάσεις (ΥxΠxΒ): 84.2 cm x 59.8 cm x 64.8 cm
- Βάθος κορμού συσκευής, χωρίς την πόρτα: 61.3 cm
- Βάθος με την πόρτα ανοικτή: 109.6 cm

[1] Κλίμακα ενεργειακών κλάσεων από A έως G

[2] Μέση κατανάλωση ενέργειας ανά 100 κύκλους στεγνώματος σε kWh με το πρόγραμμα Eco.

3 Πρόγραμμα Eco με πλήρη φορτίο.

[4] Κατηγορία απόδοσης συμπήκνωσης υδρατμών από A έως G

[5] Σταθμισμένη αποτελεσματικότητα συμπύκνωσης υδρατμών στο τυπικό πρόγραμμα για βαμβακερά σε πλήρες και μερικό φορτίο

Στεγνωτήριο με αντλία θερμότητας, 8 kg
WTP704D8

Διαστάσεις σε mm

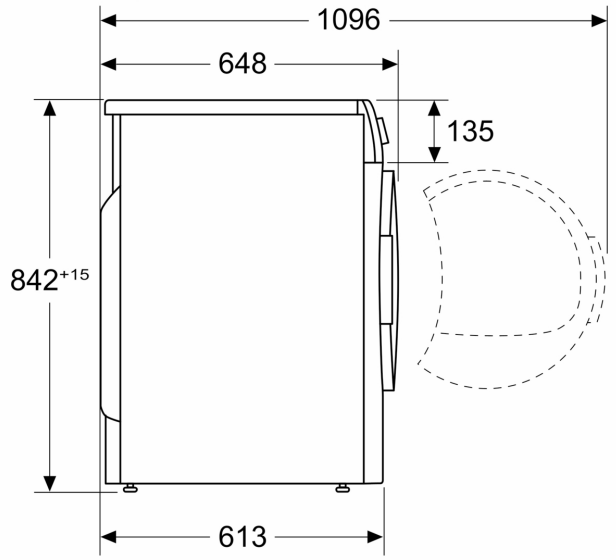

Διαστάσεις σε mm

